ZHB®

高效率、无噪音、寿命长、免保养

自动化、省力化的动力来源

江苏城邦减速电机制造有限公司
地址：江苏省常州市金坛区兴业大道5号
网址：WWW.SZCBDJ.COM
售前/售后服务电话:18901509058

ZHB® 城邦微型减速电机 城邦蜗轮减速电机

Company Profile 公司簡介

Company Profile
公司簡介

蘇州城邦減速電機製造有限公司位于人文工業氣息濃厚的高新區新滸工業園内，成立於 2012 年，是一家面向國内外制造企業提供優質傳動核心部件的專業生產供應商。公司擁有獨立大氣的廠房設施，先進的生產設備，一流的服務團隊，嚴謹的生產管理體系，本着交貨快、質量好、服務優，從業來已為衆多經銷商朋友和機械制造廠商提供了精準、快捷的服務。

2023 年公司擴大發展規模，將公司保留原組織機構代碼證和原賬號的前提下將生產經營地址遷至江蘇省常州市金壇區興業大道 5 號，同时公司的名稱變更為江蘇城邦減速電機製造有限公司。

一直以來，公司信守發揚“ 用心做事，以德服人，立品如玉，誠信一生 ”的企業文化和服務精神。秉持“ 節能環保，精益求精 ”的產品理念，長期致力于為客户提供高性價比的產品及高品質的服務，憑借多年來齒輪減速電機設計研發和生產經驗，已穩定地在瓦楞紙、捆包機、打包機行業等包裝機械行業樹立了領導地位，在快遞公司總路運營綫、插件線、流水綫、輥筒、輸送等領域深受用户喜愛，在花式捻綫機、清花機、梳棉機等領域也成為深受客户信賴的指定品牌。

公司主營用于傳動領域的動力提供核心部件，各類單 / 三相齒輪減速（刹車）馬達，產品涵蓋 100W-3. 7KW，速比 3-8000 的齒輪減速電機，包含變頻馬達、刹車馬達及各種定制馬達。相較于普通品牌，本公司所有產品均采用冷軋高衝高效率的矽鋼片，使產品小巧，功率更强勁，大量採用台灣產核心配件或台商在大陸投資的合資或獨資生產的高精密配件。

多年來我公司生產的 ZHB 系列的四大系列減速機、准雙曲面減速機、螺旋傘齒輪減速機、城邦　小金鋼　系列的齒輪減速電機、微型電機減速機，以及高效節能的二級能效、三級能效、三相異步電動機，相繼成為衆多的國内知名企業、國際知名企業的指定品牌電機減速機。

公司崇尚節能環保，以振興民族工業為己任，旨在自動化、印刷、包裝、環保、金融、食品、船用、印刷、農用等機械領域不斷開拓進取，取得驕人成績，提供更好的產品和更優的服務，成爲衆多行業中最受歡迎齒輪減速機品牌。本公司誠摯期待與海内外伙伴携手雙贏，共創美好明天！

目 录
DIRECTORY

“技术领先 信誉至上

用科技引导 创造一流产品

Create first-class products to use technology to guide

MICRO AC DECELERATION MOTOR

微型交流减速电机

电机型号说明

5	I	K	60	R	GU	-	C	F
①	②	③	④	⑤	⑥		⑦	⑧

①外形尺寸	2:60 3:70 4:80 5:90 6:104 7:120	
②类型	I:感应电机 R:可逆电机 T:力矩电机	
③系列	K:K系列	
④输出功率	60:60W(根据电机型号可选择)	
⑤R:调速电机	(无：表示不带调速)	
⑥输出形式	GN:普通型齿轮轴 A:圆轴铣扁	GU:加强型齿轮轴 A1:键槽型
⑦电压.极数	A: 单相110V50/60Hz4P C: 单相220/230V50/60Hz4P E: 单相110/120V60Hz4P S: 三相200/220/230V50/60Hz4P T: 三相200/220/230V50/60Hz2P W: 三相220/380V50/60Hz4P(三相六线)	B: 单相110V50Hz2P D: 单相220V50Hz2P H: 单相220/230V60Hz4P S3: 三相380/400/415V50/60Hz4P T3: 三相380/400/415V50/60Hz2P
⑧附件	F:带风扇 T:带端子箱 M:带电磁刹车 P:带热保护器 FF:带强制风扇	

减速机型号说明

5	GU	-	20	KB
①	②		③	④

①外形尺寸	2:60 3:70 4:80 5:90 6:104 7:120	
②齿轴类型	GN:普通型齿轮轴	GU:加强型齿轮轴
③减速比	20:减速比20（根据减速机型号可选择）	10X仅限10倍减速比的中间箱体
④减速机类型	K:方箱体（5GU系列表示带法兰安装） RC:直角箱体中空输出	KB:GU型5系列方箱体 RT:直角箱体中实输出

电机规格

项　目	释　义
绝缘电阻	在常温、常湿下电机额定运行后，在DC500V电阻表测量线圈与外壳间的电阻时，测量值应在100MΩ
绝缘电压	在常温、常湿下电机额定运行后，在线圈与外壳间是假一分钟50Hz或60Hz、1.5KV（三相400V为2KV）的电压无异常
温　升	在装上减速机或同等散热，并于常温下额定运行时，以电阻法测定其温度上升值为80℃以下（三相为70℃以下）
绝缘等级	UL/CSA规格：A级（105℃）EN规格：B级（130℃）F级155℃）
过热保护装置	【内藏热保护器装置（自动复位型）】B种（开放：120℃±5℃、75℃±15℃）F种（开放：145℃±5℃、100℃±15℃）
使用环境温度	单相110V、三相220V：-10℃~50℃无结冰，其它电压-10℃~40℃无结冰
使用环境湿度	85%以下无结霜
保护等级	导线型：IP20
	带端子箱型：单相100V50/60Hz、110/120v60Hz、220/230V50/60Hz 25W~200W:IP54(不包括圆轴安装面)
	三相200/220/230v50/60Hz、380/400/415V50/60Hz 25W~200W:IP54(不包括圆轴安装面)

6W

电机参数

型号 齿轮轴	型号 圆轴	输出功率 W	电压 V	频率 Hz	电流 A	额定转速 r/min	起动转矩 mN.m	额定转矩 mN.m	运行电容
2IK6GN-A	2IK6A-A	6	单相110	50	0.24	1200	55	48	3.5
				60	0.25	1450	50	40	
2IK6GN-C	2IK6A-C	6	单相220	50	0.13	1200	50	48	0.8
				60	0.11	1500	50	40	
2IK6GN-S	2IK6A-S	6	三相220	50	0.076	1200	85	48	
				60	0.065	1450	70	40	
2IK6GN-S3	2IK6A-S3	6	三相380	50	0.05	1200	85	48	
				60	0.05	1200	70	40	
2RK6GN-A	2RK6A-A	6	单相110	50	0.265	1200	60	48	4
				60	0.232	1450	55	40	
2RK6GN-C	2RK6A-C	6	单相220	50	0.15	1200	55	48	1
				60	0.145	1200	50	40	
2RK6GN-AM	2RK6A-AM	6	单相110	50	0.265	1200	60	48	4
				60	0.232	1450	55	40	
2RK6GN-CM	2RK6A-CM	6	单相220	50	0.145	1200	55	48	1
				60	0.14	1450	50	40	
2RK6GN-SM	2RK6A-SM	6	三相220	50	0.076	1200	85	48	
				60	0.065	1450	70	40	

容许力矩

- 表中转速是以电机的同步转速（50Hz：1500r/min、60Hz：1800r/min）为基础除以减速比而计算出的数值。
- 想要获得比下表更大的减速比，可以在电机与减速机中间安装减速比为10的中间减速箱，减速比将扩大10倍。
- 表中的容许力矩是以电机的启动力矩×减速比×效率 而得到
- 减速箱的最大容许力矩为3N.M
- 带“ ”表示减速机与电机转向相同，其余则表示与电机转向相反，减速机的转速随负载变化而变化，比表中数值下降2%-20%

上段(N.m)/下段(kgf.cm)

类型	减速比		3	3.6	5	6	7.5	9	12.5	15	18	25	30	36	50	60	75	90	100	120	150	180	200
电机\减速机	转速/rpm	50HZ	500	417	300	250	200	166	120	100	83	60	50	41	30	25	20	16	15	12	10	8	7.5
		60HZ	600	500	360	300	240	200	144	120	100	72	60	50	36	30	24	20	18	15	12	10	9
6W	2GN□K	50HZ	0.12	0.14	0.19	0.23	0.29	0.35	0.49	0.58	0.7	0.88	1.1	1.3	1.6	1.9	2.4	2.9	3	3	3	3	3
			1.22	1.43	1.94	2.35	2.96	3.57	5	5.92	7.14	8.98	11.2	13.3	16.3	19.4	24.4	29.6	30	30	30	30	30
		60HZ	0.1	0.12	0.16	0.19	0.24	0.29	0.41	0.49	0.58	0.73	0.88	1.1	1.3	1.6	2	2.4	2.6	3	3	3	3
			1.02	1.22	1.63	1.94	2.45	2.96	4.18	5	5.92	7.45	8.98	11.1	13.3	16.3	20.4	24.5	26.5	30	30	30	30

感应/可逆电机

微型交流光轴感应电机

2IK6A-□ 交期 7个工作日

功率：6w 基座：60

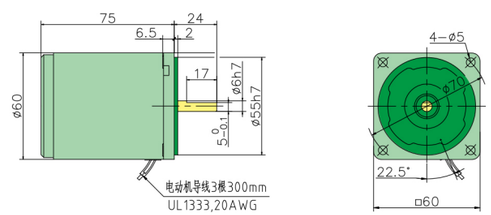

微型交流感应电机+标准减速机

2IK6GN-□/2GN□K 交期 3个工作日

功率：6w 基座：60

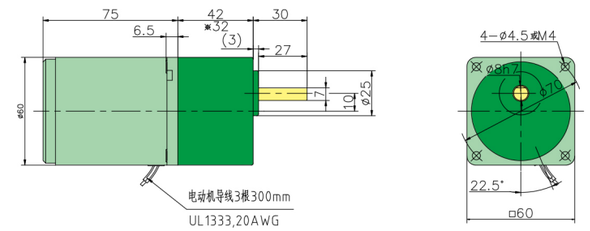

注：带“※”的尺寸表示速比3~18的减速机为短箱体时的长度

调速电机

微型交流光轴调速电机

2IK6RA-C 交期 7个工作日

功率：6w 基座：60

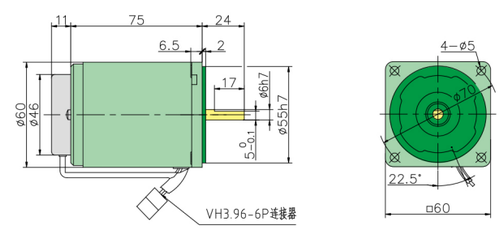

微型交流调速电机+标准减速机

2IK6RGN-C/2GN□K 交期 3个工作日

功率：6w 基座：60

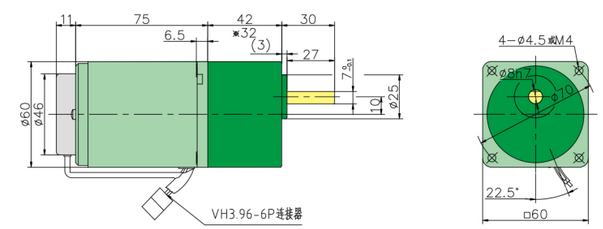

注：带“※”的尺寸表示速比3~18的减速机为短箱体时的长度

刹车电机

微型交流光轴刹车电机

2RK6A-□M 交期 7个工作日

功率：6w 基座：60

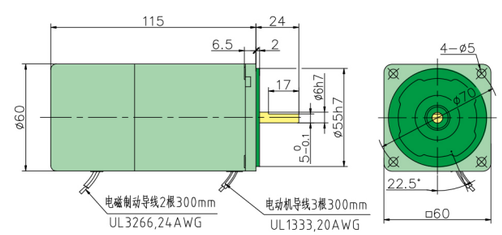

微型交流刹车电机+标准减速机

2RK6GN-□M/2GN□K 交期 7个工作日

功率：6w 基座：60

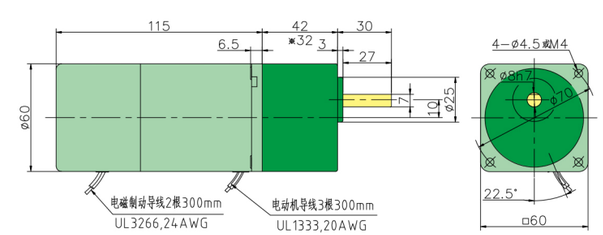

注：带“※”的尺寸表示速比3~18的减速机为短箱体时的长度

15W

电机参数

型号		输出功率 W	电压 V	频率 Hz	电流 A	额定转速 r/min	起动转矩 mN.m	额定转矩 mN.m	运行电容
齿轮轴	圆轴								
3IK15GN-A	3IK15A-A	15	单相110	50	0.35	1200	110	125	6
				60	0.33	1450	105	105	
3IK15GN-C	3IK15A-C	15	单相220	50	0.18	1200	110	125	1.2
				60	0.17	1500	105	105	
3IK15GN-S	3IK15A-S	15	三相220	50	0.14	1200	220	125	
				60	0.12	1450	180	105	
3IK15GN-S3	3IK15A-S3	15	三相380	50	0.05	1200	220	125	
				60	0.05	1200	180	105	
3RK15GN-A	3RK15A-A	15	单相110	50	0.4	1200	110	125	7
				60	0.56	1450	105	105	
3RK15GN-C	3RK15A-C	15	单相220	50	0.23	1200	110	125	1.5
				60	0.2	1450	105	105	
3RK15GN-AM	3RK15A-AM	15	单相110	50	0.4	1200	110	125	7
				60	0.56	1450	105	105	
3RK15GN-CM	3RK15A-CM	15	单相220	50	0.23	1200	110	125	1.5
				60	0.2	1450	105	105	
3RK15GN-SM	3RK15A-SM	15	三相220	50	0.14	1200	220	125	
				60	0.12	1450	180	105	

容许力矩

- 表中转速是以电机的同步转速（50Hz：1500r/min、60Hz：1800r/min）为基础除以减速比而计算出的数值。
- 表中的容许力矩是以电机的启动力矩×减速比×效率 而得到
- 减速箱的最大容许力矩为5N. M
- 带“ ”表示减速机与电机转向相同，其余则表示与电机转向相反，减速机的转速随负载变化而变化，比表中数值下降2%-20%

上段(N.m)/下段(kgf.cm)

类型	减速比		3	3.6	5	6	7.5	9	12.5	15	18	25	30	36	50	60	75	90	100	120	150	180	200
电机\减速机	转速/rpm	50HZ	500	417	300	250	200	166	120	100	83	60	50	41	30	25	20	16	15	12	10	8	7.5
		60HZ	600	500	360	300	240	200	144	120	100	72	60	50	36	30	24	20	18	15	12	10	9
15W	3GN□K	50HZ	0.3	0.36	0.51	0.61	0.76	0.91	1.3	1.5	1.8	2.3	2.7	3.3	4.1	5	5	5	5	5	5	5	5
			3.06	3.67	5.2	6.22	7.75	9.28	13.2	15.3	18.3	23.4	27.5	33.7	41.8	50	50	50	50	50	50	50	50
		60HZ	0.26	0.31	0.43	0.51	0.64	0.77	1.1	1.3	1.5	1.8	2.3	2.7	3.3	4.1	5	5	5	5	5	5	5
			2.65	3.16	4.38	5.2	6.53	7.85	11.2	13.2	15.3	19.3	23.4	28.5	35.7	42.8	50	50	50	50	50	50	50

感应/可逆电机

微型交流光轴感应电机

3IK15A-□

交期 7个工作日

功率：15w 基座：70

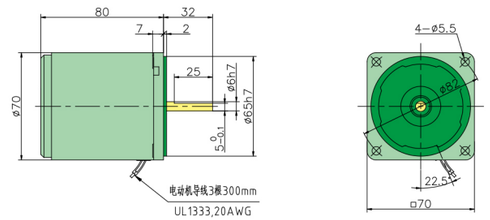

微型交流感应电机+标准减速机

3IK15GN-□/3GN□K

交期 3个工作日

功率：15w 基座：70

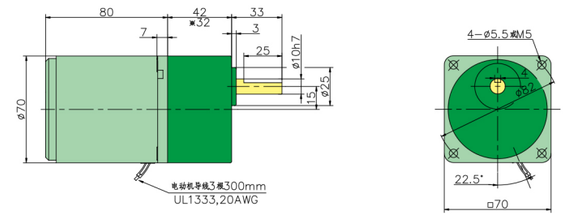

注：带“※”的尺寸表示速比3~18的减速机为短箱体时的长度

调速电机

微型交流光轴调速电机

3IK15RA-C

交期 7个工作日

功率：15w 基座：70

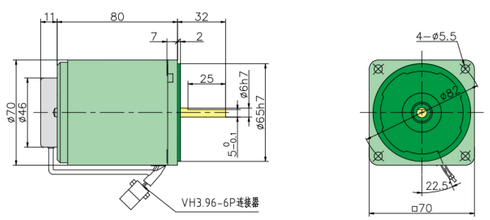

微型交流调速电机+标准减速机

3IK15RGN-C/3GN□K

交期 3个工作日

功率：15w 基座：70

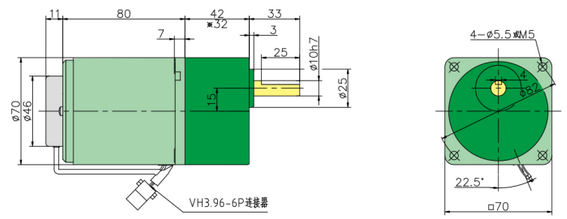

注：带“※”的尺寸表示速比3~18的减速机为短箱体时的长度

刹车电机

微型交流光轴刹车电机

3RK15A-□M

交期 7个工作日

功率：15w 基座：70

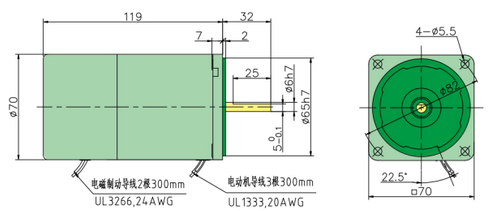

微型交流刹车电机+标准减速机

3RK15GN-□M/3GN□K

交期 3个工作日

功率：15w 基座：70

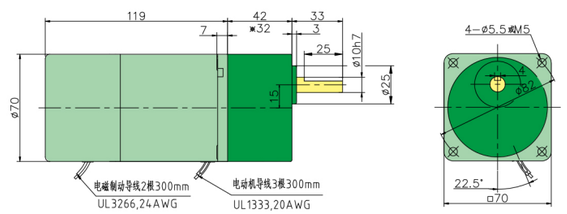

注：带“※”的尺寸表示速比3~18的减速机为短箱体时的长度

25W

电机参数

型号		输出功率 W	电压 V	频率 Hz	电流 A	额定转速 r/min	起动转矩 mN.m	额定转矩 mN.m	运行电容
齿轮轴	圆轴								
4IK25GN-A	4IK25A-A	25	单相110	50	0.45	1250	160	200	8
				60	0.5	1550	105	165	
4IK25GN-C	4IK25A-C	25	单相220	50	0.25	1250	160	200	1.8
				60	0.25	1550	105	165	
4IK25GN-S	4IK25A-S	25	三相220	50	0.185	1250	350	200	
				60	0.17	1550	250	165	
4IK25GN-S3	4IK25A-S3	25	三相380	50	0.14	1300	350	200	
				60	0.11	1600	250	165	
4RK25GN-A	4RK25A-A	25	单相110	50	0.59	1250	160	200	10
				60	0.55	1550	105	165	
4RK25GN-C	4RK25A-C	25	单相220	50	0.29	1250	160	200	2.2
				60	0.25	1550	105	165	
4RK25GN-AM	4RK25A-AM	25	单相110	50	0.59	1250	160	200	10
				60	0.56	1550	105	165	
4RK25GN-CM	4RK25A-CM	25	单相220	50	0.29	1250	160	200	1.8
				60	0.29	1550	105	165	
4RK25GN-SM	4RK25A-SM	25	三相220	50	0.185	1200	350	200	
				60	0.17	1550	250	165	

容许力矩

- 表中转速是以电机的同步转速（50Hz：1500r/min、60Hz：1800r/min）为基础除以减速比而计算出的数值。
- 表中的容许力矩是以电机的启动力矩×减速比×效率 而得到
- 减速箱的最大容许力矩为8N. M
- 带“ ”表示减速机与电机转向相同，其余则表示与电机转向相反，减速机的转速随负载变化而变化，比表中数值下降2%-20%

上段(N.m)/下段(kgf.cm)

类型	减速比		3	3.6	5	6	7.5	9	12.5	15	18	25	30	36	50	60	75	90	100	120	150	180	200
电机\减速机	转速/rpm	50HZ	500	417	300	250	200	166	120	100	83	60	50	41	30	25	20	16	15	12	10	8	7.5
		60HZ	600	500	360	300	240	200	144	120	100	72	60	50	36	30	24	20	18	15	12	10	9
25W	4GN□K 4GU□RC 4GU□RT	50HZ	0.49	0.58	0.81	0.97	1.2	1.5	2	2.4	2.9	3.7	4.4	5.3	6.6	7.9	8	8	8	8	8	8	8
			5	5.91	8.26	9.89	12.2	15.3	20.4	24.4	29.6	37.7	44.9	54.1	67.3	80	80	80	80	80	80	80	80
		60HZ	0.4	0.48	0.67	0.8	1	1.2	1.7	2	2.4	3	3.6	4.3	5.4	6.5	8	8	8	8	8	8	8
			4.08	4.89	6.83	8.16	10.2	12.2	17.3	20.4	24.4	30.6	36.7	43.8	55.1	66.3	80	80	80	80	80	80	80

25W感应/可逆电机

感应/可逆电机

微型交流光轴感应电机

4IK25A-□

交期 7个工作日

功率：25w 基座：80

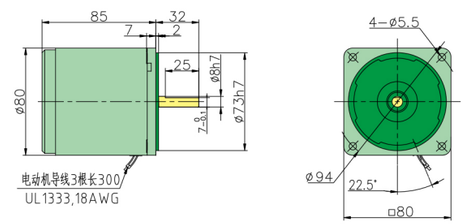

微型交流感应电机+标准减速机

4IK25GN-□/4GN□K

交期 3个工作日

功率：25w 基座：80

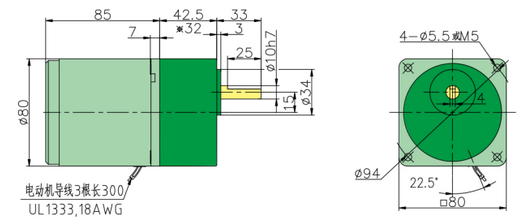

注：带“※”的尺寸表示速比3~18的减速机为短箱体时的长度

微型交流感应电机+直角中空减速机

4IK25GU-□/4GU□RC

交期 3个工作日

功率：25w 基座：80

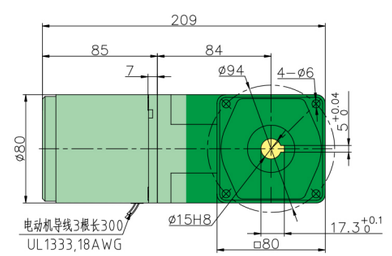

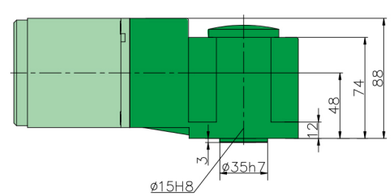

微型交流感应电机+直角中实减速机

4IK25GU-□/4GU□RT

交期 3个工作日

功率：25w 基座：80

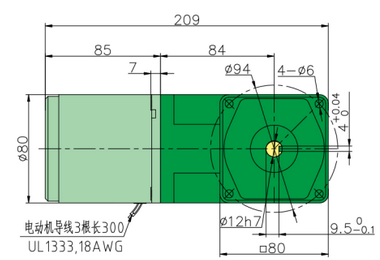

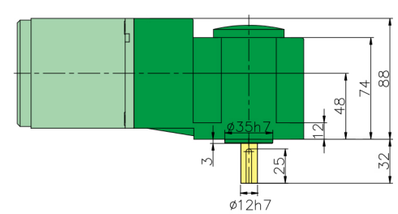

调速电机

微型交流光轴调速电机

4IK25RA-□

交期 7个工作日

功率：25w　基座：80

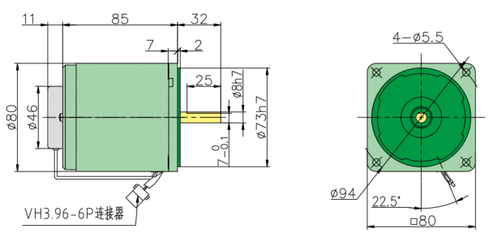

微型交流调速电机+标准减速机

4IK25RGN-□/4GN□K

交期 3个工作日

功率：25w　基座：80

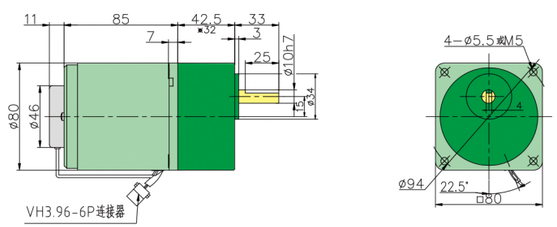

注：带“※”的尺寸表示速比3~18的减速机为短箱体时的长度

微型交流调速电机+直角中空减速机

4IK25RGU-□/4GU□RC

交期 3个工作日

功率：25w　基座：80

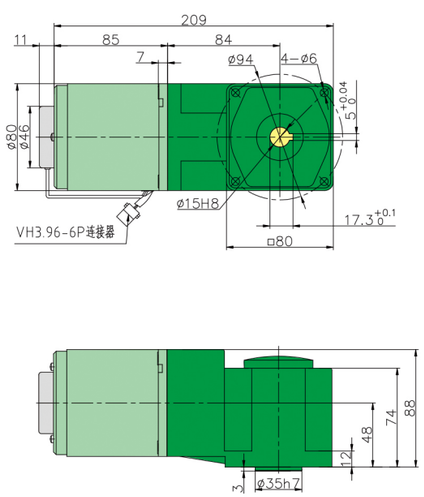

微型交流调速电机+直角中实减速机

4IK25RGU-□/4GU□RT

交期 3个工作日

功率：25w　基座：80

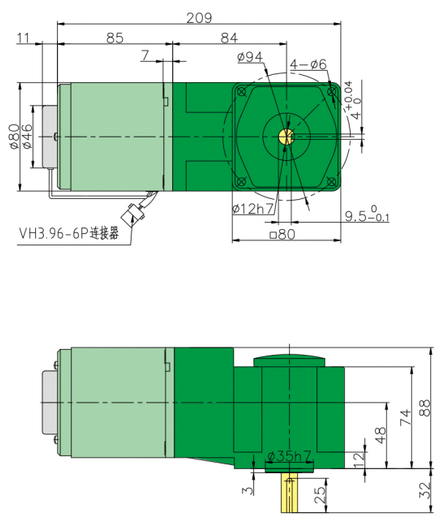

刹车电机

微型交流光轴刹车电机

4RK25A-□M

交期 7个工作日

功率：25w　基座：80

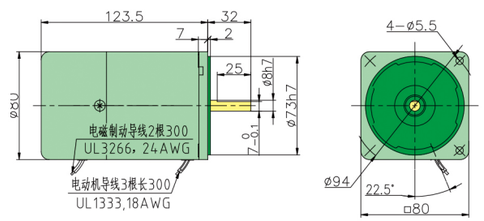

微型交流刹车电机+标准减速机

4RK25GN-□M/4GN□K

交期 3个工作日

功率：25w　基座：80

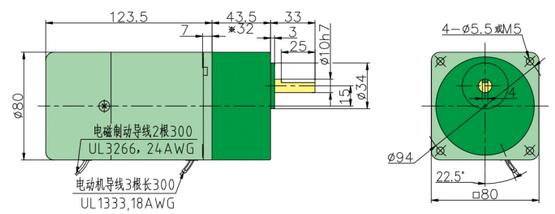

注：带“※”的尺寸表示速比3~18的减速机为短箱体时的长度

微型交流刹车电机+直角中空减速机

4RK25GU-□M/4GU□RC

交期 3个工作日

功率：25w　基座：80

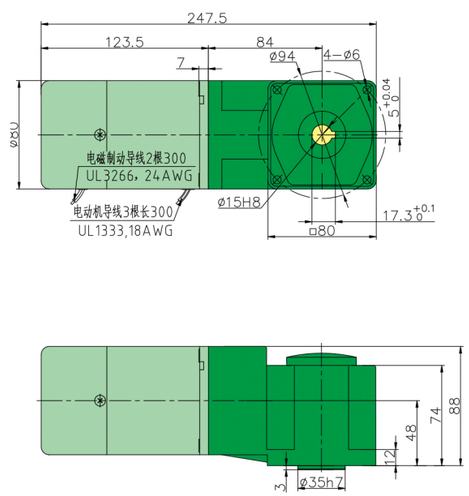

微型交流刹车电机+直角中实减速机

4RK25GU-□M/4GU□RT

交期 3个工作日

功率：25w　基座：80

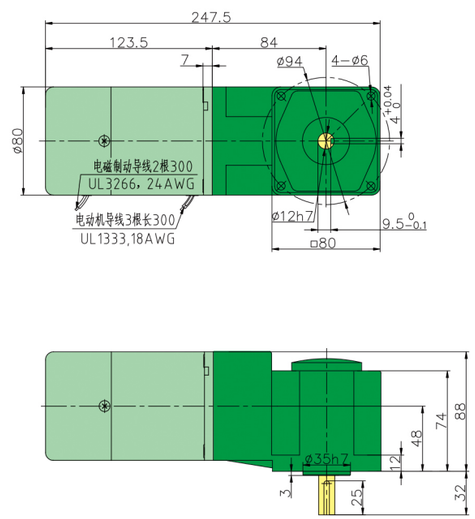

40W

电机参数

型号		输出功率 W	电压 V	频率 Hz	电流 A	额定转速 r/min	起动转矩 mN.m	额定转矩 mN.m	运行电容
齿轮轴	圆轴								
5IK40GN-A	5IK40A-A	40	单相110	50	0.65	1250	270	315	12
				60	0.7	1550	270	260	
5IK40GN-C	5IK40A-C	40	单相220	50	0.35	1250	270	315	2.5
				60	0.35	1550	270	260	
5IK40GN-S	5IK40A-S	40	三相220	50	0.3	1250	800	315	
				60	0.25	1550	660	260	
5IK40GN-S3	5IK40A-S3	40	三相380	50	0.16	1300	800	315	
				60	0.14	1550	660	260	
5RK40GN-A	5RK40A-A	40	单相110	50	0.59	1250	300	315	15
				60	0.69	1550	300	260	
5RK40GN-C	5RK40A-C	40	单相220	50	0.36	1250	270	315	3
				60	0.4	1550	270	260	
5RK40GN-AM	5RK40A-AM	40	单相110	50	0.78	1250	270	315	15
				60	1.05	1550	270	260	
5RK40GN-CM	5RK40A-CM	40	单相220	50	0.45	1250	270	315	3
				60	0.36	1550	270	260	
5RK40GN-SM	5RK40A-SM	40	三相220	50	0.3	1200	800	315	
				60	0.25	1550	660	260	

容许力矩

- 表中转速是以电机的同步转速（50Hz：1500r/min、60Hz：1800r/min）为基础除以减速比而计算出的数值。
- 想要获得比下表更大的减速比，可以在电机与减速机中间安装减速比为10的中间减速箱，减速比将扩大10倍。
- 表中的容许力矩是以电机的启动力矩×减速比×效率 而得到
- 减速箱的最大容许力矩为10N.M
- 带“ ”表示减速机与电机转向相同，其余则表示与电机转向相反，减速机的转速随负载变化而变化，比表中数值下降2%-20%

上段(N.m)/下段(kgf.cm)

类型	减速比		3	3.6	5	6	7.5	9	12.5	15	18	25	30	36	50	60	75	90	100	120	150	180	200
电机\减速机	转速/rpm	50HZ	500	417	300	250	200	166	120	100	83	60	50	41	30	25	20	16	15	12	10	8	7.5
		60HZ	600	500	360	300	240	200	144	120	100	72	60	50	36	30	24	20	18	15	12	10	9
40W	5GN□K 5GU□RC 5GU□RT	50HZ	0.77	0.92	1.3	1.5	1.9	2.3	3.2	3.8	4.6	5.7	6.9	8.3	10	10	10	10	10	10	10	10	10
			7.85	9.38	13.2	15.3	19.4	23.4	32.6	38.7	46.9	58.1	70.4	84.7	100	100	100	100	100	100	100	100	100
		60HZ	0.63	0.76	1.1	1.3	1.6	1.9	2.6	3.2	3.8	4.7	5.7	6.8	10	10	10	10	10	10	10	10	10
			6.42	7.75	11.2	13.2	16.3	19.3	26.5	32.6	38.7	47.9	58.1	69.3	100	100	100	100	100	100	100	100	100

40W感应/可逆电机

感应/可逆电机

微型交流光轴感应电机

5IK40A-□
功率：40w 基座：90
交期 7个工作日

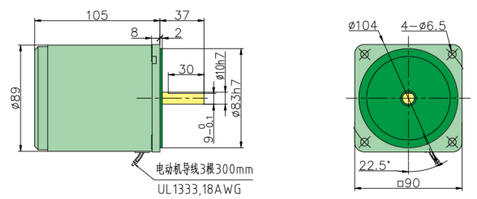

微型交流感应电机+标准减速机

5IK40GN-□/5GN□K
功率：40w 基座：90
交期 3个工作日

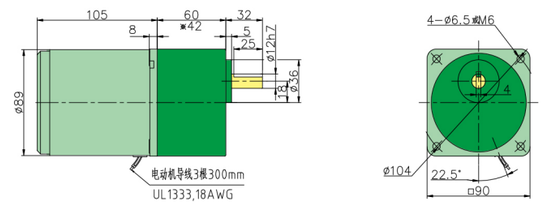

注：带“※”的尺寸表示速比3~18的减速机为短箱体时的长度

微型交流感应电机+直角中空减速机

5IK40GU-□/5GU□RC
功率：40w 基座：90
交期 3个工作日

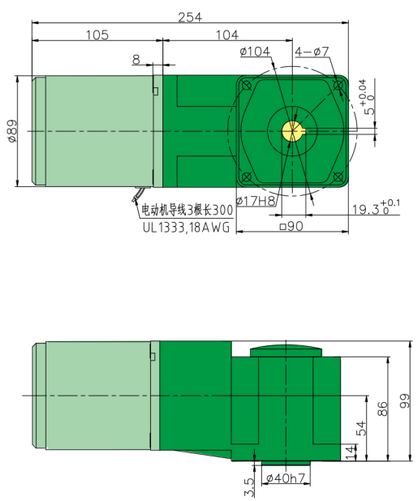

微型交流感应电机+直角中实减速机

5IK40GU-□/5GU□RT
功率：40w 基座：90
交期 3个工作日

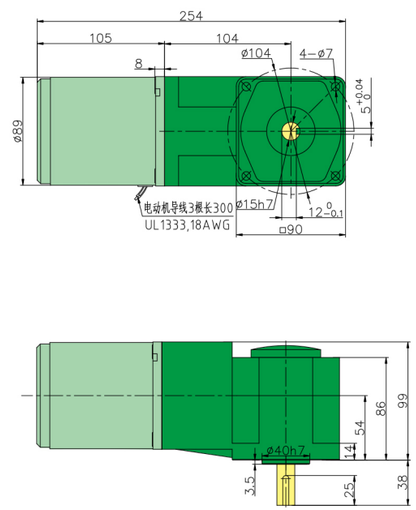

调速电机

微型交流光轴调速电机

5IK40RA-□

交期 7个工作日

功率：40w　基座：90

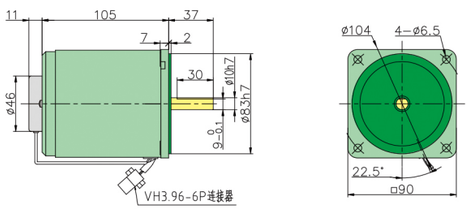

微型交流调速电机+标准减速机

5IK40RGN-□/5GN□K

交期 3个工作日

功率：40w　基座：90

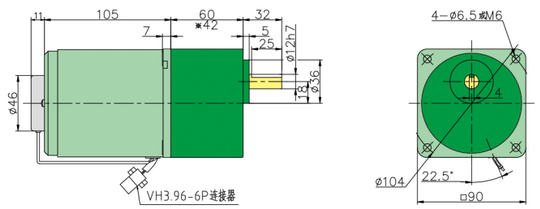

注：带“※”的尺寸表示速比3~18的减速机为短箱体时的长度

微型交流调速电机+直角中空减速机

5IK40RGU-□/5GU□RC

交期 3个工作日

功率：40w　基座：90

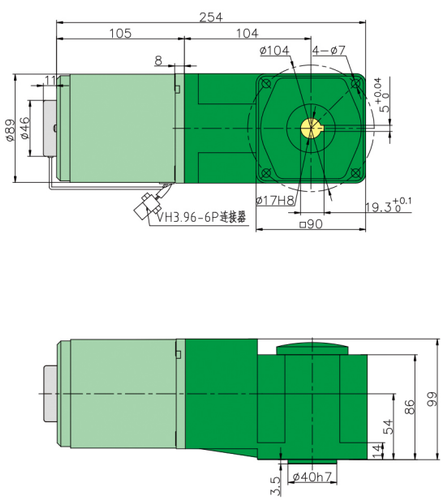

微型交流调速电机+直角中实减速机

5IK40RGU-□/5GU□RT

交期 3个工作日

功率：40w　基座：90

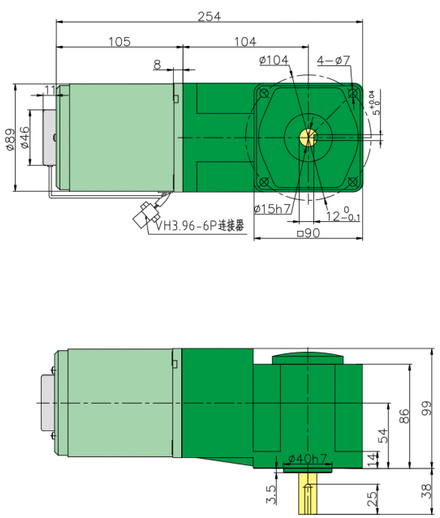

40W调速、刹车电机

刹车电机

微型交流光轴刹车电机

5RK40A-□M

交期 7个工作日

功率：40w　基座：90

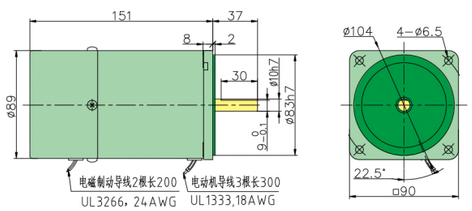

微型交流刹车电机+标准减速机

5RK40GN-□M/5GN□K

交期 3个工作日

功率：40w　基座：90

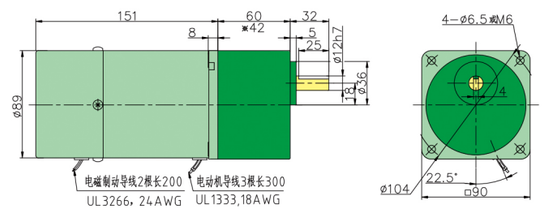

注：带“※”的尺寸表示速比3~18的减速机为短箱体时的长度

微型交流刹车电机+直角中空减速机

5RK40GU-□M/5GU□RC

交期 3个工作日

功率：40w　基座：90

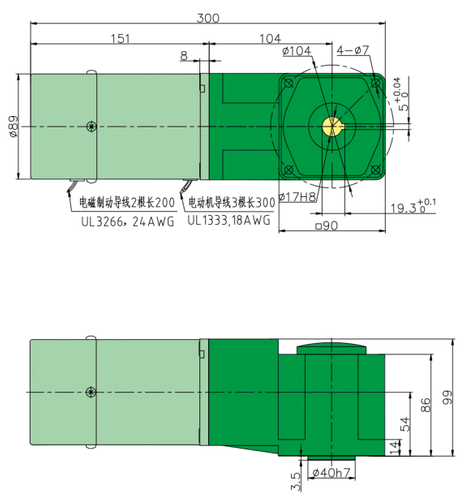

微型交流刹车电机+直角中实减速机

5RK40GU-□M/5GU□RT

交期 3个工作日

功率：40w　基座：90

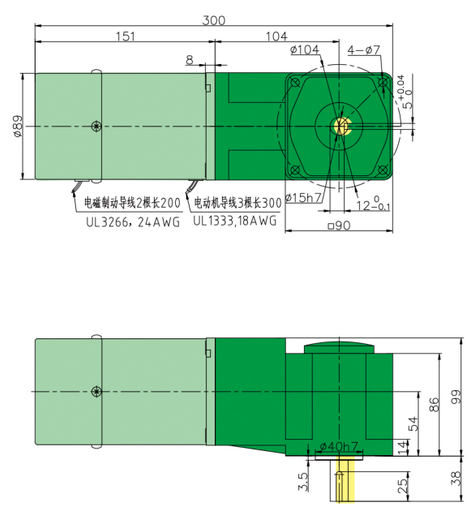

60W

电机参数

型号 齿轮轴	型号 圆轴	输出功率 W	电压 V	频率 Hz	电流 A	额定转速 r/min	起动转矩 mN.m	额定转矩 mN.m	运行电容
5IK60GN-AF 5IK60GU-AF	5IK60A-AF	60	单相110	50	1	1250	470	470	20
				60	1.1	1550	470	380	
5IK60GN-CF 5IK60GU-CF	5IK60A-CF	60	单相220	50	0.5	1250	470	470	3
				60	0.47	1550	470	380	
5IK60GN-SF 5IK60GU-SF	5IK60A-SF	60	三相220	50	0.45	1250	1000	470	
				60	0.4	1550	800	380	
5IK60GN-S3F 5IK60GU-S3F	5IK60A-S3F	60	三相380	50	0.25	1300	1000	470	
				60	0.21	1550	800	380	
5RK60GN-AF 5RK60GU-AF	5RK60A-AF	60	单相110	50	1.26	1250	470	470	25
				60	1.7	1550	470	380	
5RK60GN-CF 5RK60GU-CF	5RK60A-CF	60	单相220	50	0.55	1250	470	470	4.5
				60	0.55	1550	470	380	
5RK60GN-AMF 5RK60GU-AMF	5RK60A-AMF	60	单相110	50	1.26	1250	470	470	25
				60	1.7	1550	470	380	
5RK60GN-CMF 5RK60GU-CMF	5RK60A-CMF	60	单相220	50	0.55	1250	470	470	4.5
				60	0.6	1550	470	380	
5RK60GN-SMF 5RK60GU-SMF	5RK60A-SMF	60	三相220	50	0.45	1200	1000	470	
				60	0.4	1550	800	380	

容许力矩

- 表中转速是以电机的同步转速（50Hz：1500r/min、60Hz：1800r/min）为基础除以减速比而计算出的数值。
- 想要获得比下表更大的减速比，可以在电机与减速机中间安装减速比为10的中间减速箱，减速比将扩大10倍。
- 表中的容许力矩是以电机的启动力矩×减速比×效率 而得到
- 减速箱的最大容许力矩为20N.M
- 带“ ”表示减速机与电机转向相同，其余则表示与电机转向相反，减速机的转速随负载变化而变化，比表中数值下降2%-20%

上段(N.m)/下段(kgf.cm)

类型	减速比		3	3.6	5	6	7.5	9	12.5	15	18	25	30	36	50	60	75	90	100	120	150	180	200
电机\减速机	转速/rpm	50HZ	500	417	300	250	200	166	120	100	83	60	50	41	30	25	20	16	15	12	10	8	7.5
		60HZ	600	500	360	300	240	200	144	120	100	72	60	50	36	30	24	20	18	15	12	10	9
60W	5GN□K	50HZ	1.1	1.4	1.9	2.3	2.9	3.4	4.8	5.7	6.8	8.6	10	10	10	10	10	10	10	10	10	10	10
			11.2	14.2	19.3	23.4	29.6	34.7	48.9	58.1	69.3	87.7	100	100	100	100	100	100	100	100	100	100	100
		60HZ	0.92	1.1	1.5	1.8	2.3	2.8	3.8	4.6	5.5	6.9	8.3	10	10	10	10	10	10	10	10	10	10
			9.38	11.2	15.3	18.3	23.4	28.5	38.7	46.9	56.1	70.1	84.7	100	100	100	100	100	100	100	100	100	100
	5GU□KB 5GU□RC 5GU□RT	50HZ	1.1	1.4	1.9	2.3	2.9	3.4	4.3	5.1	6.2	7.7	9.3	11.2	15.5	18.6	20	20	20	20	20	20	20
			11.2	14.2	19.3	23.4	29.6	34.7	43.9	52	63.2	78.6	95	114	158	190	200	200	200	200	200	200	200
		60HZ	0.92	1.1	1.5	1.8	2.3	2.8	3.5	4.2	5	6.3	7.5	9	12.5	15	18.8	10	10	10	10	10	10
			9.38	11.2	15.3	18.3	23.4	28.5	35.7	42.9	51	64.3	76.5	92	128	153	192	100	100	100	100	100	100

60W感应/可逆电机

感应/可逆电机

微型交流光轴感应电机 轴径10

5IK60A-□

交期 7个工作日

功率：60w 基座：90

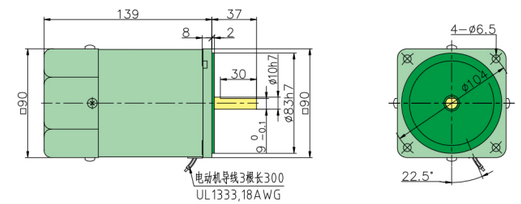

微型交流光轴感应电机 轴径12

5IK60A-□

交期 7个工作日

功率：60w 基座：90

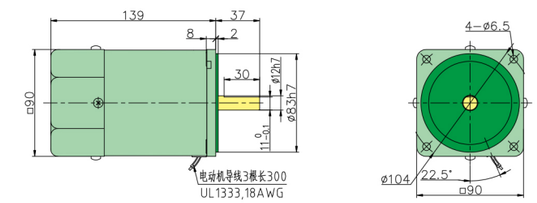

微型交流感应电机+标准减速机 轴径12

5IK60GN-□/5GN□K

交期 3个工作日

功率：60w 基座：90

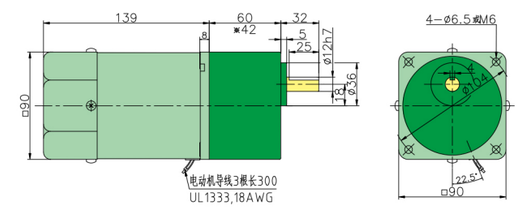

微型交流感应电机+标准减速机 轴径15

5IK60GU-□/5GU□KB

交期 3个工作日

功率：60w 基座：90

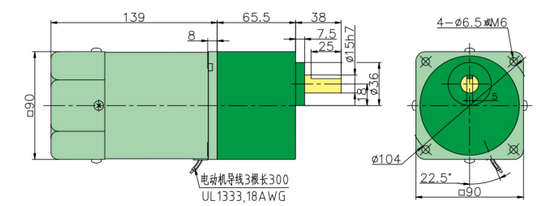

注：带“※”的尺寸表示速比3~18的减速机为短箱体时的长度

微型交流感应电机+直角中空减速机

5IK60GU-□/5GU□RC

交期 3个工作日

功率：60w 基座：90

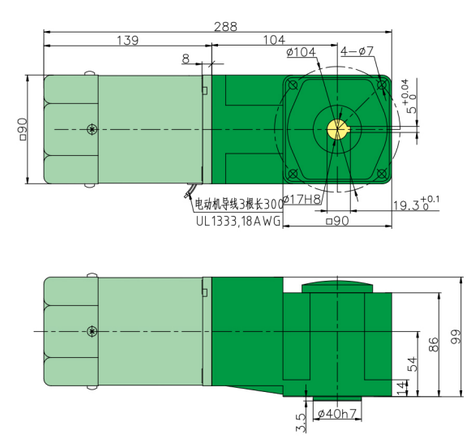

微型交流感应电机+直角中实减速机

5IK60GU-□/5GU□RT

交期 3个工作日

功率：60w 基座：90

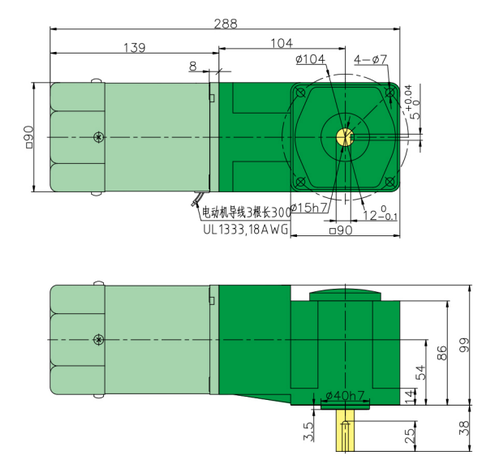

调速电机

微型交流光轴调速电机 轴径10

5IK60RA-□

交期 7个工作日

功率：60w 基座：90

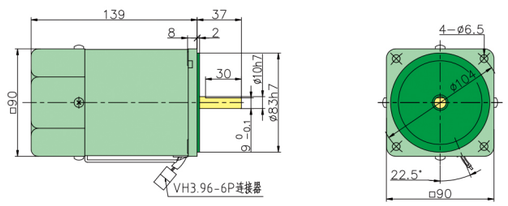

微型交流光轴调速电机 轴径12

5IK60RA-□

交期 7个工作日

功率：60w 基座：90

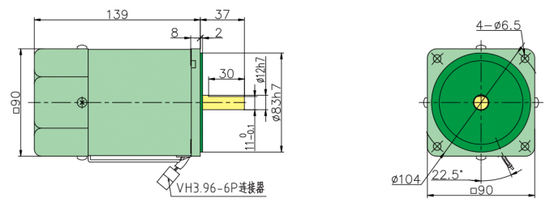

微型交流调速电机+标准减速机 轴径12

5IK60RGN-□/5GN□K

交期 3个工作日

功率：60w 基座：90

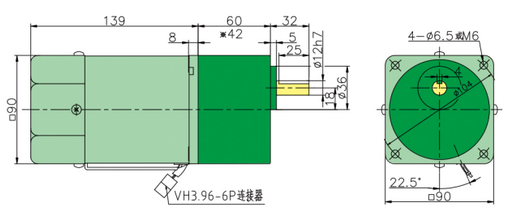

微型交流调速电机+标准减速机 轴径15

5IK60RGU-□/5GU□KB

交期 3个工作日

功率：60w 基座：90

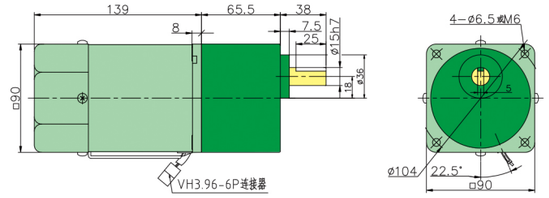

注：带“※”的尺寸表示速比3~18的减速机为短箱体时的长度

微型交流调速电机+直角中空减速机

5IK60RGU-□/5GU□RC

交期 3个工作日

功率：60w 基座：90

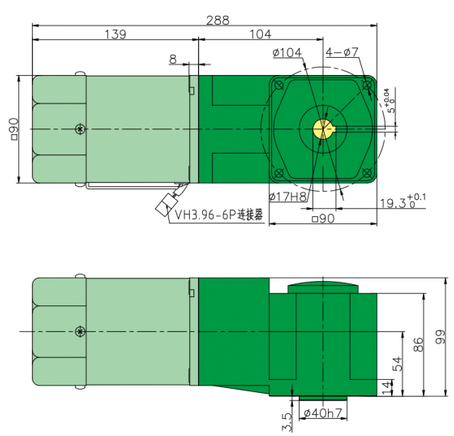

微型交流调速电机+直角中实减速机

5IK60RGU-□/5GU□RT

交期 3个工作日

功率：60w 基座：90

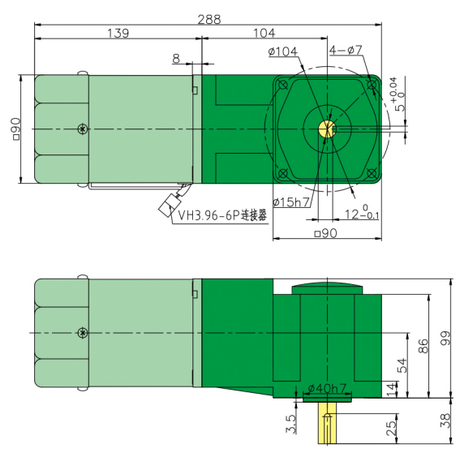

60W调速、刹车电机

刹车电机

微型交流光轴刹车电机 轴径10

5RK60A-□M

交期 7个工作日

功率：60w 基座：90

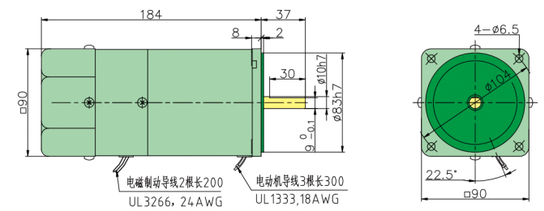

微型交流光轴刹车电机 轴径12

5RK60A-□M

交期 7个工作日

功率：60w 基座：90

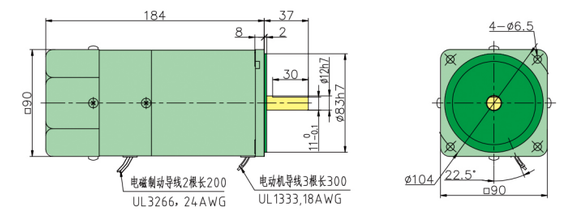

微型交流刹车电机+标准减速机 轴径12

5RK60GN-□M/5GN□K

交期 3个工作日

功率：60w 基座：90

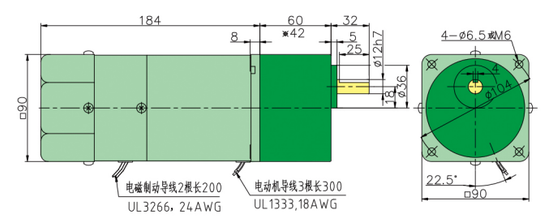

微型交流刹车电机+标准减速机 轴径15

5RK60GU-□M/5GU□KB

交期 3个工作日

功率：60w 基座：90

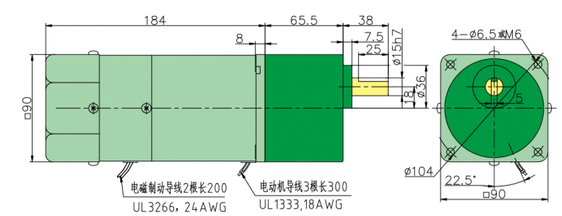

注：带“※”的尺寸表示速比3~18的减速机为短箱体时的长度

微型交流刹车电机+直角中空减速机

5RK60GU-□M/5GU□RC

交期 3个工作日

功率：60w 基座：90

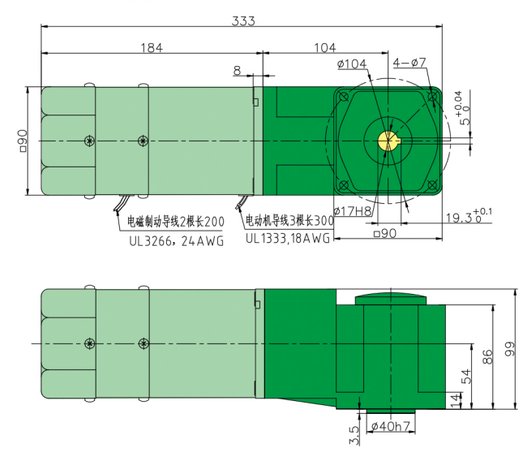

微型交流刹车电机+直角中实减速机

5RK60GU-□M/5GU□RT

交期 3个工作日

功率：60w 基座：90

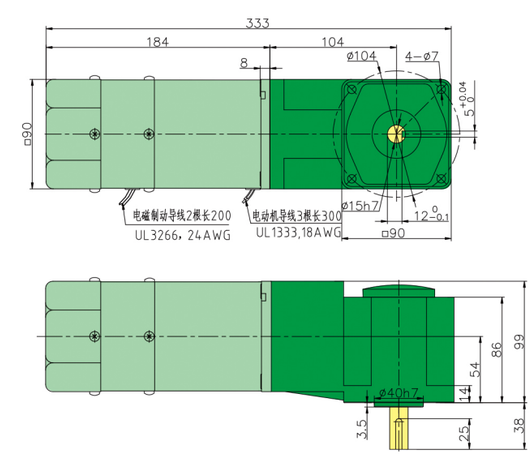

90W

电机参数

型号 齿轮轴	型号 圆轴	输出功率 W	电压 V	频率 Hz	电流 A	额定转速 r/min	起动转矩 mN.m	额定转矩 mN.m	运行电容
5IK90GU-AF	5IK90A-AF	90	单相110	50	1.551	1250	560	700	20
				60	1.85	1550	420	600	
5IK90GU-CF	5IK90A-CF	90	单相220	50	0.72	1250	560	700	5
				60	0.78	1550	420	600	
5IK90GU-SF	5IK90A-SF	90	三相220	50	0.6	1250	1350	700	
				60	0.55	1550	1100	600	
5IK90GU-S3F	5IK90A-S3F	90	三相380	50	0.33	1300	1350	700	
				60	0.28	1550	1100	600	
5RK90GU-AF	5RK90A-AF	90	单相110	50	1.78	1250	560	700	30
				60	2.35	1550	420	600	
5RK90GU-CF	5RK90A-CF	90	单相220	50	0.82	1250	560	700	6
				60	0.86	1550	420	600	
5RK90GU-AMF	5RK90A-AMF	90	单相110	50	1.78	1250	560	700	30
				60	2.35	1550	420	600	
5RK90GU-CMF	5RK90A-CMF	90	单相220	50	0.82	1250	560	700	6
				60	0.85	1550	420	600	
5RK90GU-SMF	5RK90A-SMF	90	三相220	50	0.6	1200	1350	700	
				60	0.55	1550	1100	600	

容许力矩

- 表中转速是以电机的同步转速（50Hz：1500r/min、60Hz：1800r/min）为基础除以减速比而计算出的数值。
- 想要获得比下表更大的减速比，可以在电机与减速机中间安装减速比为10的中间减速箱，减速比将扩大10倍。
- 表中的容许力矩是以电机的启动力矩×减速比×效率 而得到
- 减速箱的最大容许力矩为20N.M
- 带“ ”表示减速机与电机转向相同，其余则表示与电机转向相反，减速机的转速随负载变化而变化，比表中数值下降2%-20%

上段(N.m)/下段(kgf.cm)

类型	减速比		3	3.6	5	6	7.5	9	12.5	15	18	25	30	36	50	60	75	90	100	120	150	180	200
电机\减速机	转速/rpm	50HZ	500	417	300	250	200	166	120	100	83	60	50	41	30	25	20	16	15	12	10	8	7.5
		60HZ	600	500	360	300	240	200	144	120	100	72	60	50	36	30	24	20	18	15	12	10	9
90W	5GN□K 5GU□KB 5GU□RC 5GU□RT	50HZ	1.7	2	2.8	3.4	4.3	5.1	3.2	7.7	9.2	11.6	13.6	16.6	10	20	20	20	20	20	20	20	20
			17.3	20.4	28.6	34.7	43.9	52	33	78.6	93.3	118	142	169	100	200	200	200	200	200	200	200	200
		60HZ	1.4	1.7	2.3	2.8	3.5	4.2	2.6	6.2	7.5	9.4	11.3	13.5	10	20	20	20	20	20	20	20	20
			14.3	17.2	23.5	28.6	35.7	42.9	27	63.3	76.5	95.9	115	138	100	200	200	200	200	200	200	200	200

90W感应/可逆电机

感应/可逆电机

微型交流光轴感应电机

5IK90A-□ 交期 7个工作日

功率：90w 基座：90

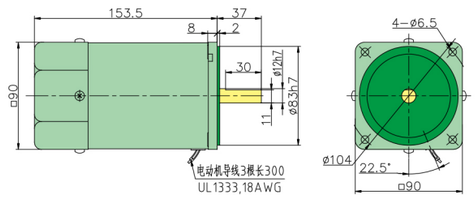

微型交流感应电机+标准减速机

5IK90GU-□/5GU□KB 交期 3个工作日

功率：90w 基座：90

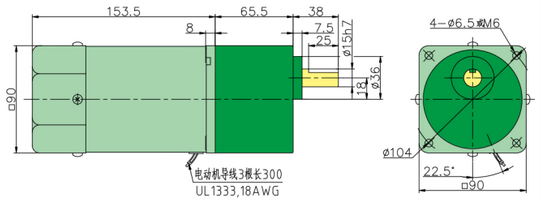

微型交流感应电机+直角中空减速机

5IK90GU-□/5GU□RC 交期 3个工作日

功率：90w 基座：90

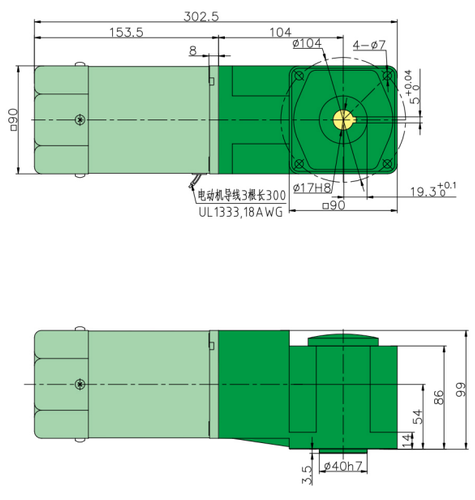

微型交流感应电机+直角中实减速机

5IK90GU-□/5GU□RT 交期 3个工作日

功率：90w 基座：90

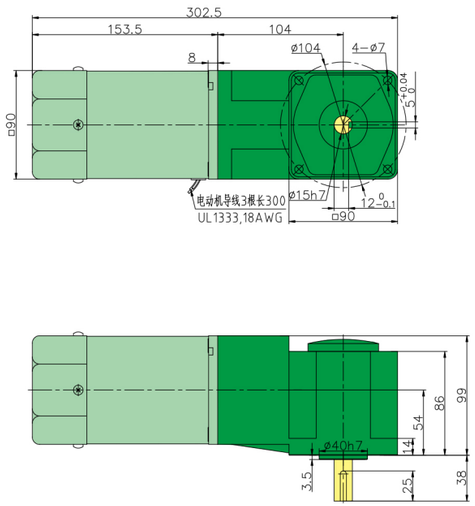

调速电机

微型交流光轴调速电机

5IK90RA-□

交期 7个工作日

功率：90w　基座：90

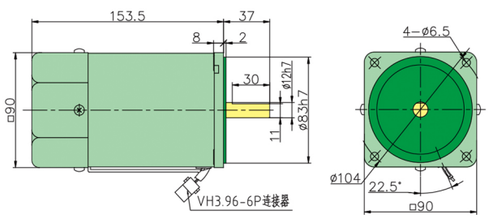

微型交流调速电机+标准减速机

5IK90RGU-□/5GU□KB

交期 3个工作日

功率：90w　基座：90

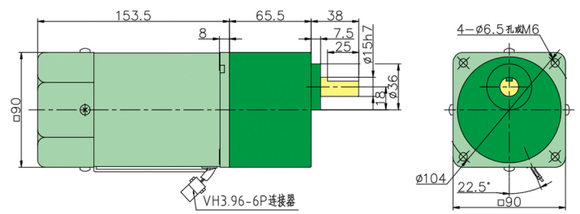

微型交流调速电机+直角中空减速机

5IK90RGU-□/5GU□RC

交期 3个工作日

功率：90w　基座：90

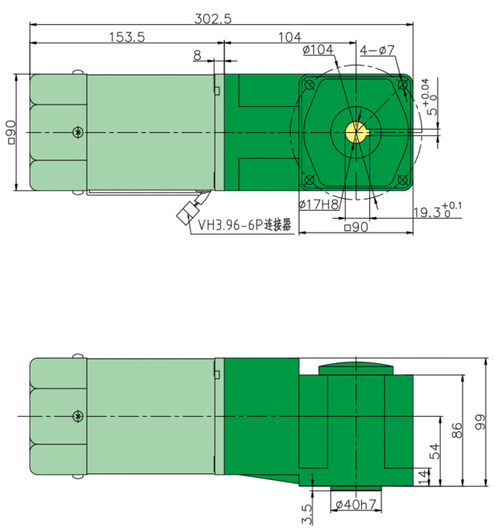

微型交流调速电机+直角中实减速机

5IK90RGU-□/5GU□RT

交期 3个工作日

功率：90w　基座：90

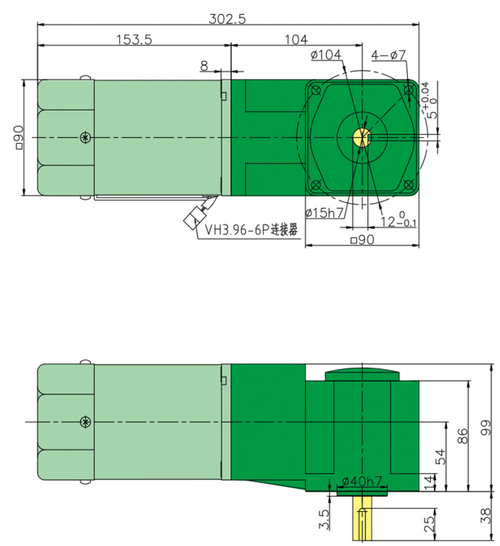

90W调速、刹车电机

刹车电机

微型交流光轴刹车电机

5RK90A-□M

交期 7个工作日

功率：90w　基座：90

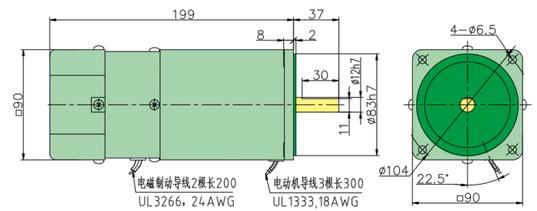

微型交流刹车电机+标准减速机

5RK90GU-□M/5GU□KB

交期 3个工作日

功率：90w　基座：90

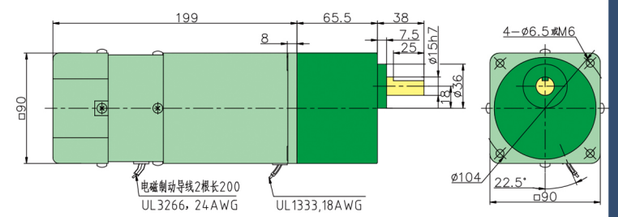

微型交流刹车电机+直角中空减速机

5RK90GU-□M/5GU□RC

交期 3个工作日

功率：90w　基座：90

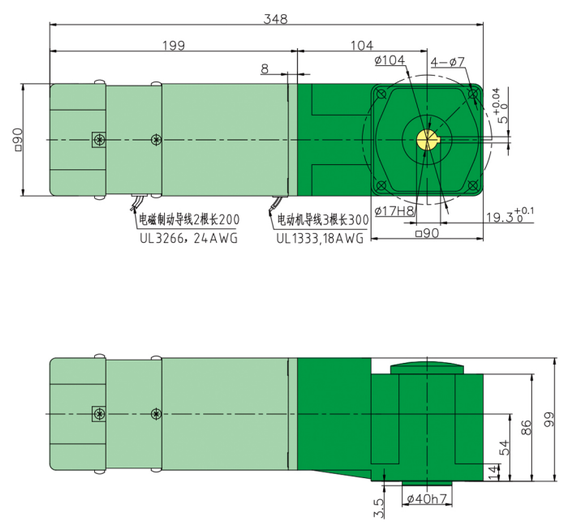

微型交流刹车电机+直角中实减速机

5RK90GU-□M/5GU□RT

交期 3个工作日

功率：90w　基座：90

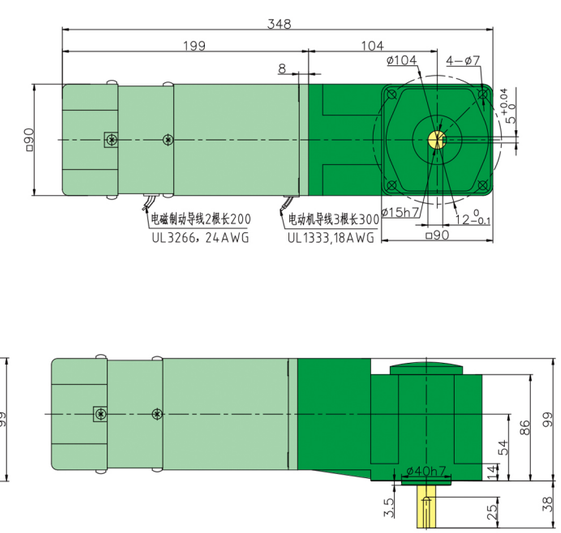

带法兰安装箱体

5GU型

交期 3个工作日

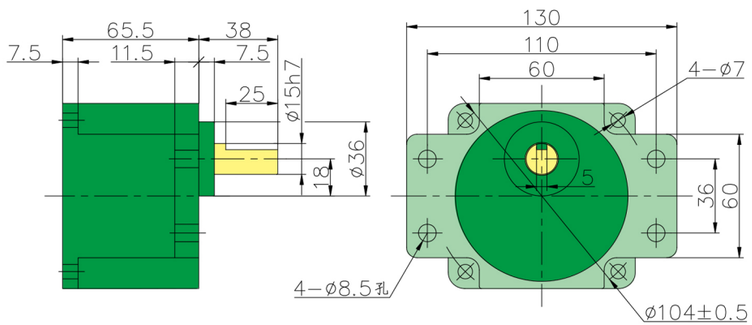

中间减速箱

5GU10XK（减速比为10）

交期 3个工作日

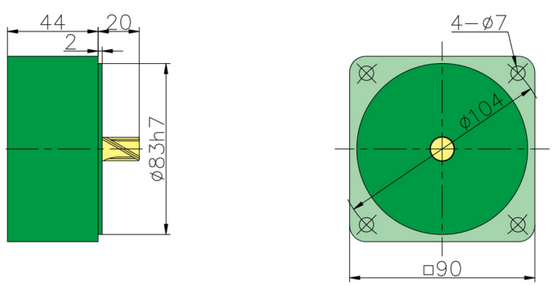

注：减速机容许力矩参考同型号方箱体减速机

120W

电机参数

型号 齿轮轴	型号 圆轴	输出功率 W	电压 V	频率 Hz	电流 A	额定转速 r/min	起动转矩 mN.m	额定转矩 mN.m	运行电容
5IK120GU-AF	5IK120A-AF	120	单相110	50	2.1	1250	700	930	30
				60	2.5	1550	700	750	
5IK120GU-CF	5IK120A-CF	120	单相220	50	1	1250	700	930	7
				60	1.1	1550	700	750	
5IK120GU-SF	5IK120A-SF	120	三相220	50	0.7	1250	1850	930	
				60	0.6	1550	1600	750	
5IK120GU-S3F	5IK120A-S3F	120	三相380	50	0.43	1300	1850	930	
				60	0.36	1550	1600	750	
5RK120GU-AF	5RK120A-AF	120	单相110	50	2.25	1250	700	930	35
				60	2.85	1550	700	750	
5RK120GU-CF	5RK120A-CF	120	单相220	50	1.15	1250	700	930	8
				60	1.25	1550	700	750	
5RK120GU-AMF	5RK120A-AMF	120	单相110	50	2.25	1250	700	930	35
				60	2.85	1550	700	750	
5RK120GU-CMF	5RK120A-CMF	120	单相220	50	1.15	1250	700	930	8
				60	1.25	1550	700	750	
5RK120GU-SMF	5RK120A-SMF	120	三相220	50	0.7	1200	1850	930	
				60	0.6	1550	1600	750	

容许力矩

- 表中转速是以电机的同步转速（50Hz：1500r/min、60Hz：1800r/min）为基础除以减速比而计算出的数值。
- 想要获得比下表更大的减速比，可以在电机与减速机中间安装减速比为10的中间减速箱，减速比将扩大10倍。
- 表中的容许力矩是以电机的启动力矩×减速比×效率 而得到
- 减速箱的最大容许力矩为20N.M
- 带“ ”表示减速机与电机转向相同，其余则表示与电机转向相反，减速机的转速随负载变化而变化，比表中数值下降2%-20%

上段(N.m)/下段(kgf.cm)

类型	减速比		3	3.6	5	6	7.5	9	12.5	15	18	25	30	36	50	60	75	90	100	120	150	180	200
电机\减速机	转速/rpm	50HZ	500	417	300	250	200	166	120	100	83	60	50	41	30	25	20	16	15	12	10	8	7.5
		60HZ	600	500	360	300	240	200	144	120	100	72	60	50	36	30	24	20	18	15	12	10	9
120W	5GU□K 5GU□KB 5GU□RC 5GU□RT	50HZ	2.3	2.7	3.8	4.5	5.6	6.8	8.5	10.2	12.2	15.3	18.4	20	20	20	20	20	20	20	20	20	20
			23.4	27.5	38.7	45.9	57.1	69	86.7	104	124	156	187	200	200	200	200	200	200	200	200	200	200
		60HZ	1.8	2.2	3	3.6	4.6	5.5	6.8	8.2	9.8	12.4	14.9	17.8	20	20	20	20	20	20	20	20	20
			18.3	22.4	30.6	36.7	46.9	56	69.5	58.3	100	126	152	181	200	200	200	200	200	200	200	200	200

感应/可逆电机

微型交流光轴感应电机

5IK120A-□

交期 7个工作日

功率：120w　基座：90

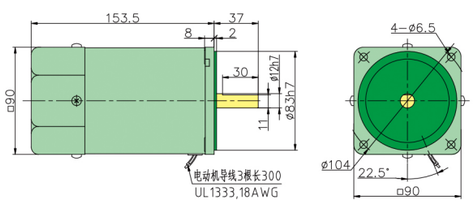

微型交流感应电机+标准减速机

5IK120GU-□/5GU□KB

交期 3个工作日

功率：120w　基座：90

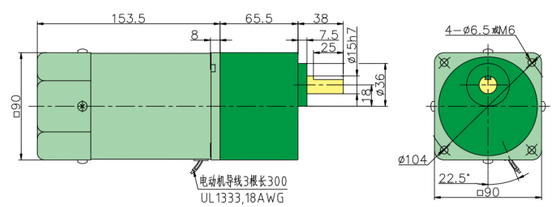

微型交流感应电机+直角中空减速机

5IK120GU-□/5GU□RC

交期 3个工作日

功率：120w　基座：90

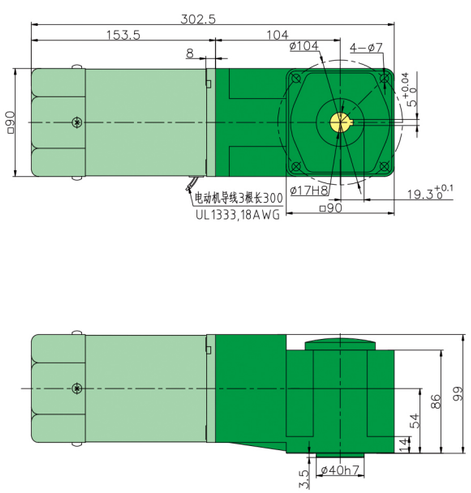

微型交流感应电机+直角中实减速机

5IK120GU-□/5GU□RT

交期 3个工作日

功率：120w　基座：90

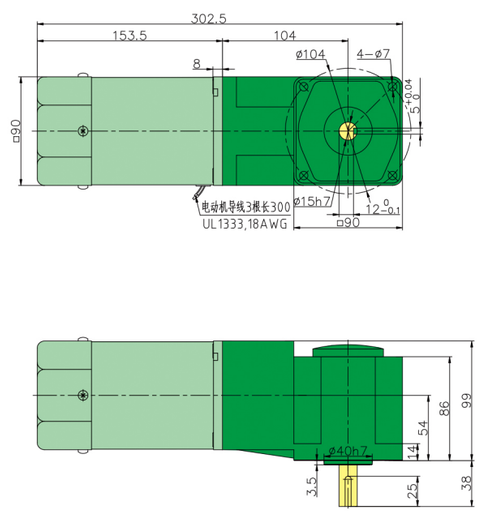

120W感应/可逆、调速电机

调速电机

微型交流光轴调速电机

5IK120RA-□

交期 7个工作日

功率：120w　基座：90

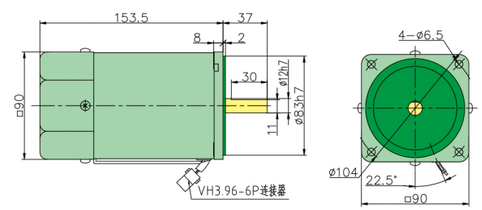

微型交流调速电机+标准减速机

5IK120RGU-□/5GU□KB

交期 3个工作日

功率：120w　基座：90

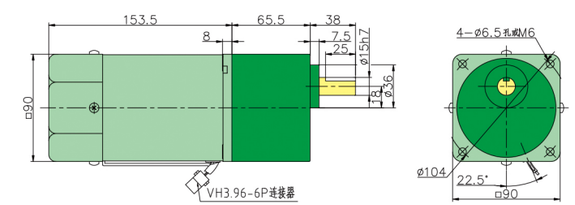

微型交流调速电机+直角中空减速机

5IK120RGU-□/5GU□RC

交期 3个工作日

功率：120w　基座：90

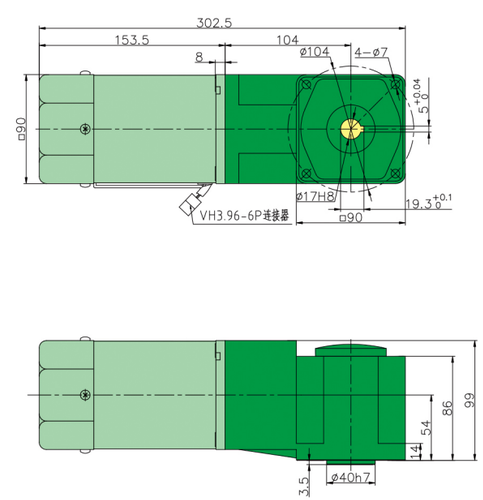

微型交流调速电机+直角中实减速机

5IK120RGU-□/5GU□RT

交期 3个工作日

功率：120w　基座：90

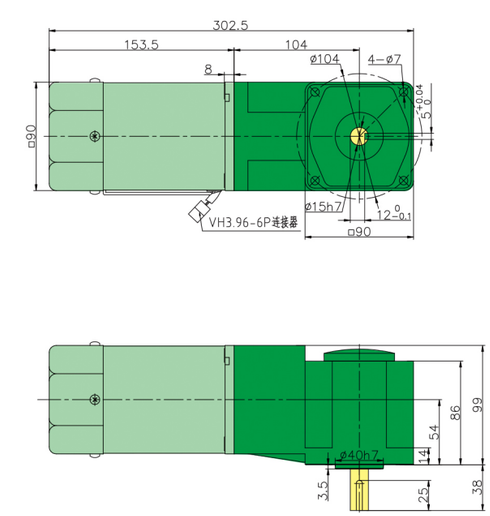

刹车电机

微型交流光轴刹车电机

5RK120A-□M　交期 7个工作日

功率：120w　基座：90

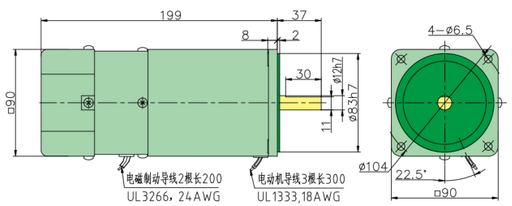

微型交流刹车电机+标准减速机

5RK120GU-□M/5GU□KB　交期 3个工作日

功率：120w　基座：90

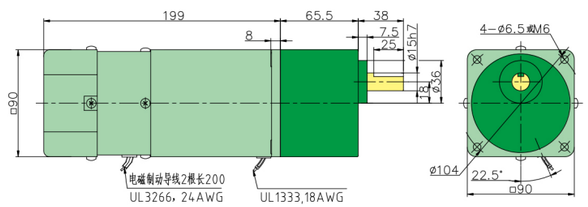

微型交流刹车电机+直角中空减速机

5RK120GU-□M/5GU□RC　交期 3个工作日

功率：120w　基座：90

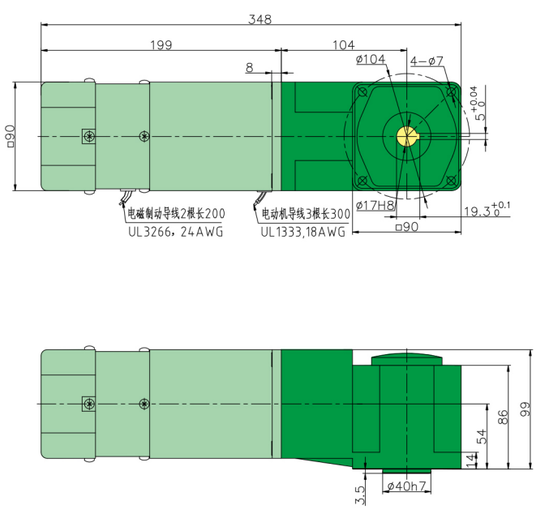

微型交流刹车电机+直角中实减速机

5RK120GU-□M/5GU□RT　交期 3个工作日

功率：120w　基座：90

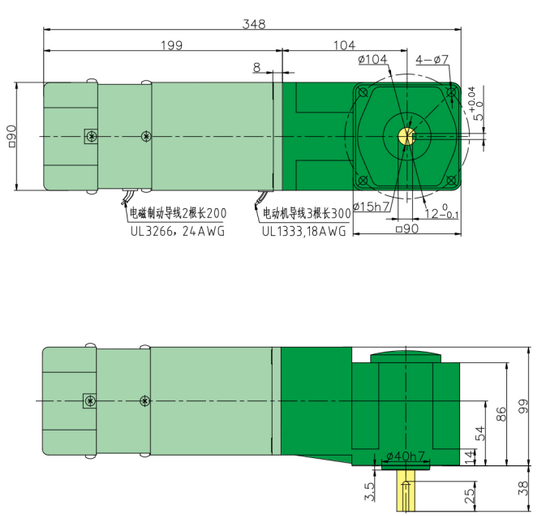

140W

电机参数

型号 齿轮轴	型号 圆轴	输出功率 W	电压 V	频率 Hz	电流 A	额定转速 r/min	起动转矩 mN.m	额定转矩 mN.m	运行电容
6IK140GU-AF	6IK140A-AF	140	单相110	50	2.7	1350	850	1080	35
				60	3	1600	850	870	
6IK140GU-CF	6IK140A-CF	140	单相220	50	1.05	1350	850	1080	10
				60	1.1	1600	850	870	
6IK140GU-SF	6IK140A-SF	140	三相220	50	0.85	1350	2700	1080	
				60	0.75	1600	2200	870	
6IK140GU-S3F	6IK140A-S3F	140	三相380	50	0.55	1350	2700	1080	
				60	0.45	1550	2200	870	
6IK140RGU-AF	6IK140RA-AF	140	单相110	50	3.4	1250	850	1080	35
				60	3.4	1550	850	870	
6IK140RGU-CF	6IK140RA-CF	140	单相220	50	1.35	1250	850	1080	10
				60	1.3	1550	850	870	
6RK140GU-AMF	6RK140A-AMF	140	单相110	50	2.7	1250	850	1080	35
				60	3	1550	850	870	
6RK140GU-CMF	6RK140A-CMF	140	单相220	50	1.05	1250	850	1080	10
				60	1.25	1550	850	870	
6RK140GU-SMF	6RK140A-SMF	140	三相220	50	0.85	1250	2700	1080	
				60	0.75	1550	2200	870	

容许力矩

- 表中转速是以电机的同步转速（50Hz：1500r/min、60Hz：1800r/min）为基础除以减速比而计算出的数值。
- 想要获得比下表更大的减速比，可以在电机与减速机中间安装减速比为10的中间减速箱，减速比将扩大10倍。
- 表中的容许力矩是以电机的启动力矩×减速比×效率 而得到
- 减速箱的最大容许力矩为40N.M
- 带“ ”表示减速机与电机转向相同，其余则表示与电机转向相反，减速机的转速随负载变化而变化，比表中数值下降2%-20%

上段(N.m)/下段(kgf.cm)

类型	减速比		3	3.6	5	6	7.5	9	12.5	15	18	25	30	36	50	60	75	90	100	120	150	180	200
电机\减速机	转速/rpm	50HZ	500	417	300	250	200	166	120	100	83	60	50	41	30	25	20	16	15	12	10	8	7.5
		60HZ	600	500	360	300	240	200	144	120	100	72	60	50	36	30	24	20	18	15	12	10	9
140W	6GU□K 6GU□RC 6GU□RT	50HZ	2.6	3.1	4.4	5.2	6.6	7.9	9.9	11.8	14.2	17.8	21.4	25.7	35.6	40	40	40	40	40	40	40	40
			26.5	31.6	44.9	67.3	80.6	101	120	144	181	218	262	363	400	375	400	400	400	400	400	400	400
		60HZ	2.1	2.5	3.5	4.2	5.3	6.3	7.9	9.5	11.4	14.4	17.2	20.7	28.7	34.5	40	40	40	40	40	40	40
			21.4	25.5	35.7	42.8	54	63.2	80.6	96.9	116	147	175	211	292	352	400	400	400	400	400	400	400

感应/可逆电机

微型交流光轴感应电机

6IK140A-□

交期 7个工作日

功率：140w　基座：104

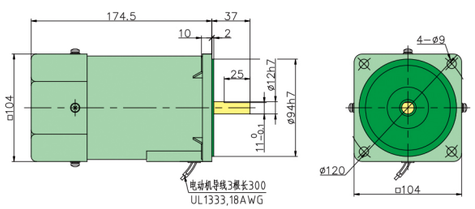

微型交流感应电机+标准减速机

6IK140GU-□/6GU□K

交期 3个工作日

功率：140w　基座：104

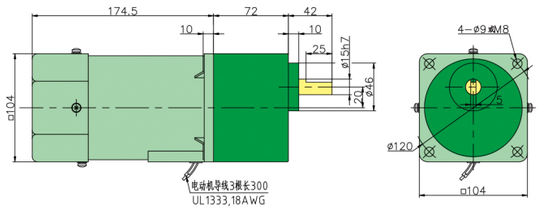

微型交流感应电机+直角中空减速机

6IK140GU-□/6GU□RC

交期 3个工作日

功率：140w　基座：104

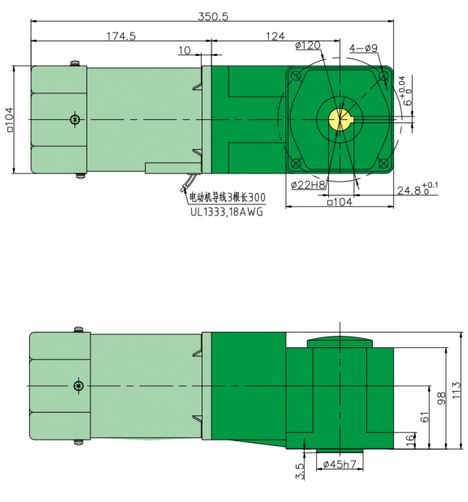

微型交流感应电机+直角中实减速机

6IK140GU-□/6GU□RT

交期 3个工作日

功率：140w　基座：104

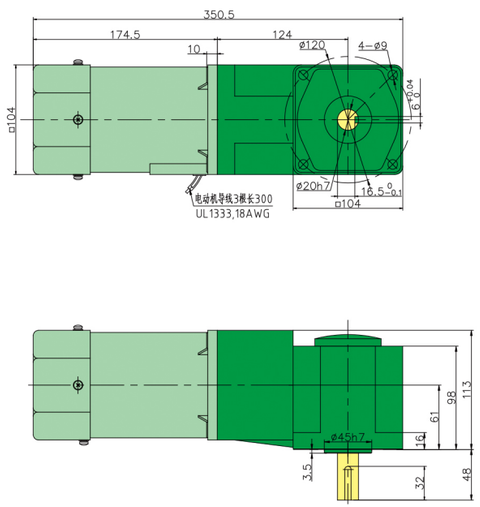

140W感应/可逆、调速电机

调速电机

微型交流光轴调速电机

6IK140RA-□

交期 7个工作日

功率：140w　基座：104

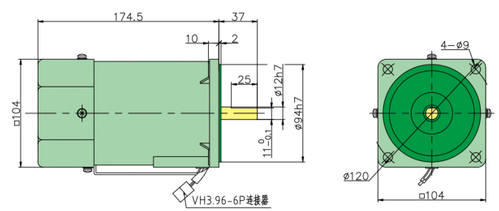

微型交流调速电机+标准减速机

6IK140RGU-□/6GU□K

交期 3个工作日

功率：140w　基座：104

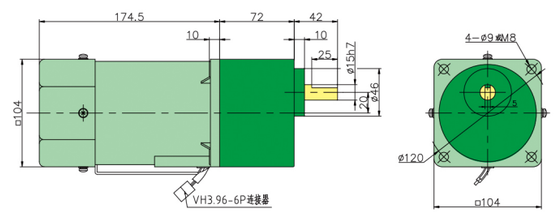

微型交流调速电机+直角中空减速机

6IK140RGU-□/6GU□RC

交期 3个工作日

功率：140w　基座：104

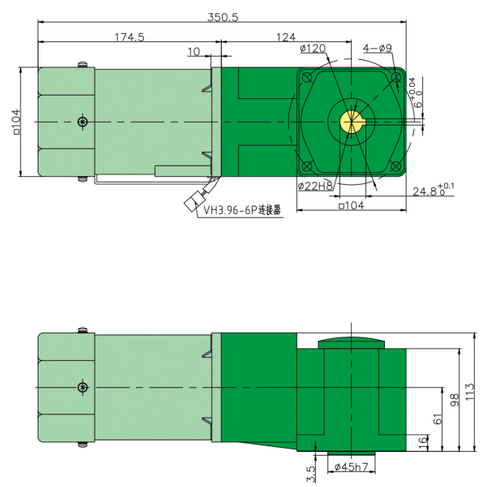

微型交流调速电机+直角中实减速机

6IK140RGU-□/6GU□RT

交期 3个工作日

功率：140w　基座：104

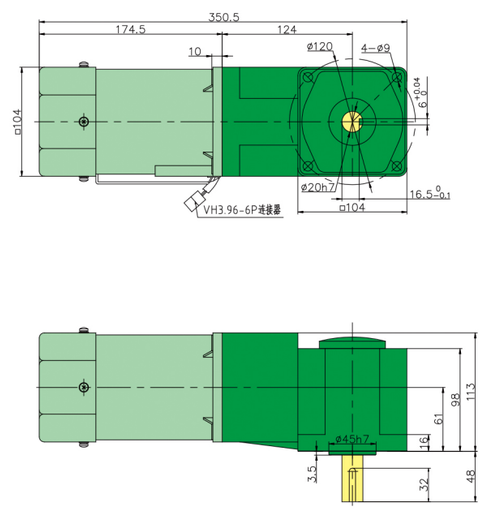

刹车电机

微型交流光轴刹车电机

6RK140A-□M

交期 7个工作日

功率：140w　基座：104

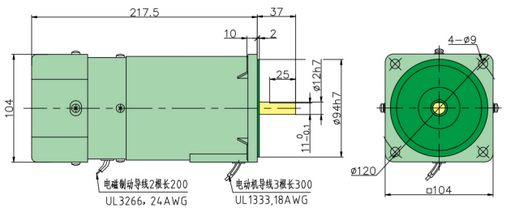

微型交流刹车电机+标准减速机

6RK140GU-□M/6GU□K

交期 3个工作日

功率：140w　基座：104

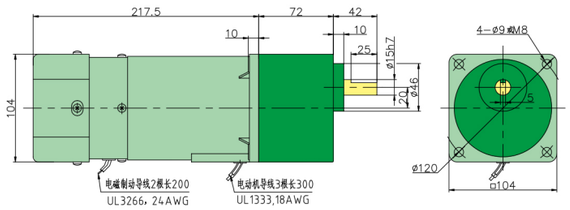

微型交流刹车电机+直角中空减速机

6RK140GU-□M/6GU□RC

交期 3个工作日

功率：140w　基座：104

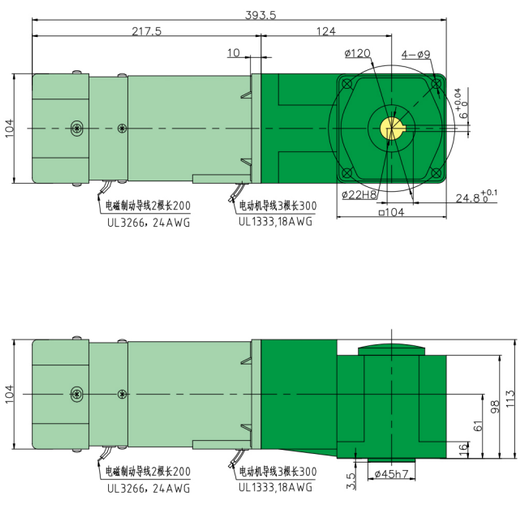

微型交流刹车电机+直角中实减速机

6RK140GU-□M/6GU□RT

交期 3个工作日

功率：140w　基座：104

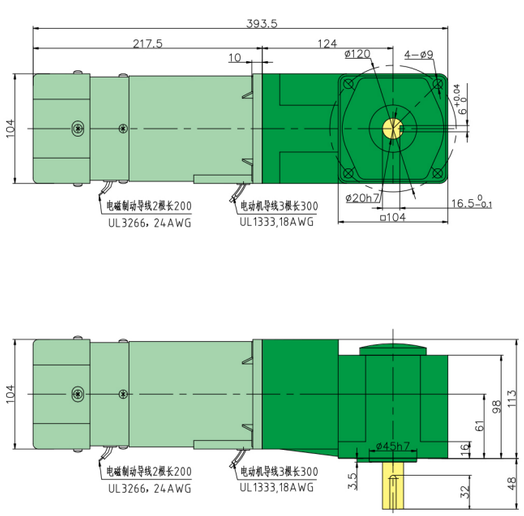

200W

电机参数

型号		输出功率 W	电压 V	频率 Hz	电流 A	额定转速 r/min	起动转矩 mN.m	额定转矩 mN.m	运行电容
齿轮轴	圆轴								
6IK200GU-AF	6IK200A-AF	200	单相110	50	3.2	1350	1100	1385	45
				60	3.5	1600	1100	1120	
6IK200GU-CF	6IK200A-CF	200	单相220	50	1.4	1350	1100	1385	12
				60	1.5	1600	1100	1120	
6IK200GU-SF	6IK200A-SF	200	三相220	50	1.2	1350	3400	1385	
				60	1	1600	2700	1120	
6IK200GU-S3F	6IK200A-S3F	200	三相380	50	0.58	1350	3400	1385	
				60	0.54	1550	2700	1120	
6IK200RGU-AF	6IK200RA-AF	200	单相110	50	3.2	1250	1100	1385	45
				60	3.4	1550	1100	1120	
6IK200RGU-CF	6IK200RA-CF	200	单相220	50	1.6	1250	1100	1385	12
				60	1.6	1550	1100	1120	
6RK200GU-AMF	6RK200A-AMF	200	单相110	50	3.2	1250	1100	1385	45
				60	3.5	1550	1100	1120	
6RK200GU-CMF	6RK200A-CMF	200	单相220	50	1.4	1250	1100	1385	12
				60	1.4	1550	1100	1120	
6RK200GU-SMF	6RK200A-SMF	200	三相220	50	1.2	1250	3400	1385	
				60	1	1550	2700	1120	

容许力矩

- 表中转速是以电机的同步转速（50Hz：1500r/min、60Hz：1800r/min）为基础除以减速比而计算出的数值。
- 想要获得比下表更大的减速比，可以在电机与减速机中间安装减速比为10的中间减速箱，减速比将扩大10倍。
- 表中的容许力矩是以电机的启动力矩×减速比×效率 而得到
- 减速箱的最大容许力矩为40N.M
- 带“ ”表示减速机与电机转向相同，其余则表示与电机转向相反，减速机的转速随负载变化而变化，比表中数值下降2%-20%

上段(N.m)/下段(kgf.cm)

类型	减速比		3	3.6	5	6	7.5	9	12.5	15	18	25	30	36	50	60	75	90	100	120	150	180	200
电机\减速机	转速/rpm	50HZ	500	417	300	250	200	166	120	100	83	60	50	41	30	25	20	16	15	12	10	8	7.5
		60HZ	600	500	360	300	240	200	144	120	100	72	60	50	36	30	24	20	18	15	12	10	9
200W	6GU□K 6GU□RC 6GU□RT	50HZ	3.4	4	5.6	6.7	8.4	10.1	12.6	15.2	18.2	22.8	27.4	32.9	40	40	40	40	40	40	40	40	40
			34.6	40.8	57.1	68.3	85.6	103	128	155	185	232	279	335	400	400	400	400	400	400	400	400	400
		60HZ	2.7	3.3	4.5	5.4	6.8	8.2	10.2	12.3	14.7	18.5	22.2	26.6	37	40	40	40	40	40	40	40	40
			27.5	33.6	45.9	55.1	69.3	83.6	104	125	150	188	226	271	377	400	400	400	400	400	400	400	400

感应电机

微型交流光轴感应电机

6IK200A-□ 交期 7个工作日

功率：200w 基座：104

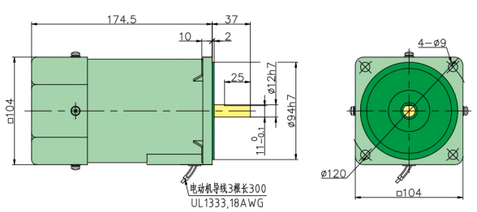

微型交流感应电机+标准减速机

6IK200GU-□/6GU□K 交期 3个工作日

功率：200w 基座：104

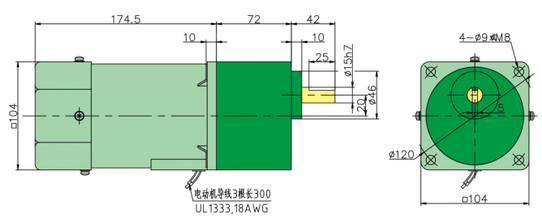

微型交流感应电机+直角中空减速机

6IK200GU-□/6GU□RC 交期 3个工作日

功率：200w 基座：104

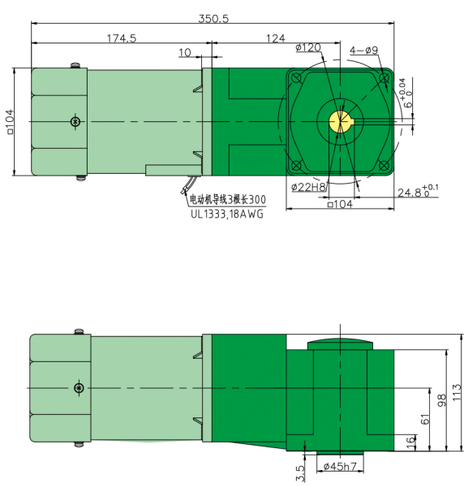

微型交流感应电机+直角中实减速机

6IK200GU-□/6GU□RT 交期 3个工作日

功率：200w 基座：104

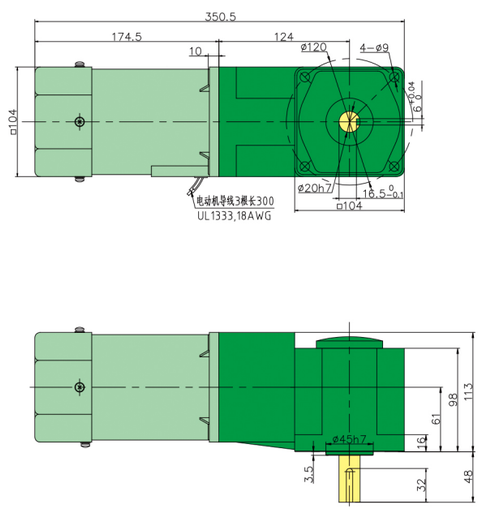

200W感应、调速电机

调速电机

微型交流光轴调速电机

6IK200RA-□ 交期 7个工作日

功率：200w 基座：104

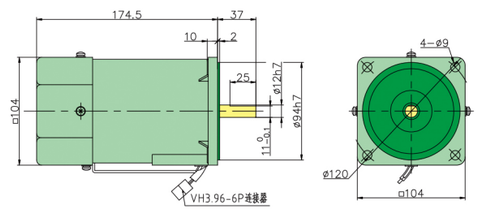

微型交流调速电机+标准减速机

6IK200RGU-□/6GU□K 交期 3个工作日

功率：200w 基座：104

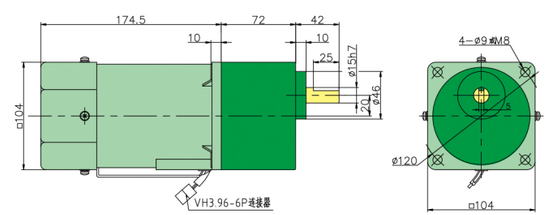

微型交流调速电机+直角中空减速机

6IK200RGU-□/6GU□RC 交期 3个工作日

功率：200w 基座：104

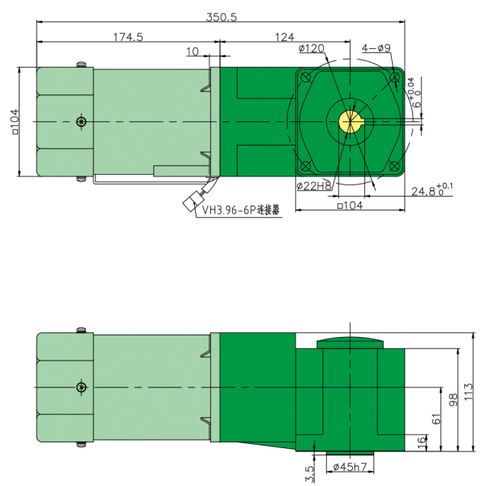

微型交流调速电机+直角中实减速机

6IK200RGU-□/6GU□RT 交期 3个工作日

功率：200w 基座：104

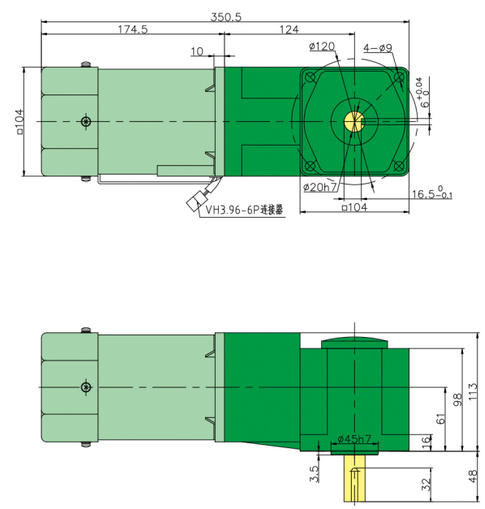

400W

电机参数

型号		输出功率 W	电压 V	频率 Hz	电流 A	额定转速 r/min	起动转矩 mN.m	额定转矩 mN.m	电容容量/耐压 μF/AC
齿轮轴	圆轴								
7IK400GU-AF	7IK400A-AF	400	单相110	50	5.12	1300	2050	2940	80/250V
7IK400GU-CF	7IK400A-CF	400	单相220	50	2.56	1300	2050	2940	20/450V
7IK400GU-SF	7IK400A-SF	400	三相220	50	1.31	1300	6170	2940	
7IK400GU-S3F	7IK400A-S3F	400	三相380	50	2.27	1300	6170	2940	
7IK400RGU-AF	7IK400RA-AF	400	单相110	50	5.12	1300	2050	2940	80/250V
7IK400RGU-CF	7IK400RA-CF	400	单相220	50	2.56	1300	2050	2940	20/450V

容许力矩

- 表中转速是以电机的同步转速（50Hz：1500r/min、60Hz：1800r/min）为基础除以减速比而计算出的数值。
- 表中的容许力矩是以电机的启动力矩×减速比×效率 而得到
- 减速箱的最大容许力矩为120N.M
- 带“ ”表示减速机与电机转向相同，其余则表示与电机转向相反，减速机的转速随负载变化而变化，比表中数值下降2%-20%

单位：N.M

类型	减速比	10	15	18	20	25	30	40	50	60	75	90	100	120	150	180	200	250	300	400	450	500	600	750	900
减速机	转速/rpm	150	100	83	75	60	50	37	30	25	20	16	15	12.5	10	8.3	7.5	6	5	3.75	3.3	3	2.5	2	1.6
400W	7GU□RC 7GU□RT	23.2	34.8	41.7	46.4	50.7	60.9	94.8	117	120	120	120	120	120	120	120	120	120	120	120	120	120	120	120	120

400W感应/可逆、调速电机

感应/可逆电机

微型交流感应电机+直角中空减速机

7IK400GU-□/7GU□RC

功率：400w　基座：120

交期 3个工作日

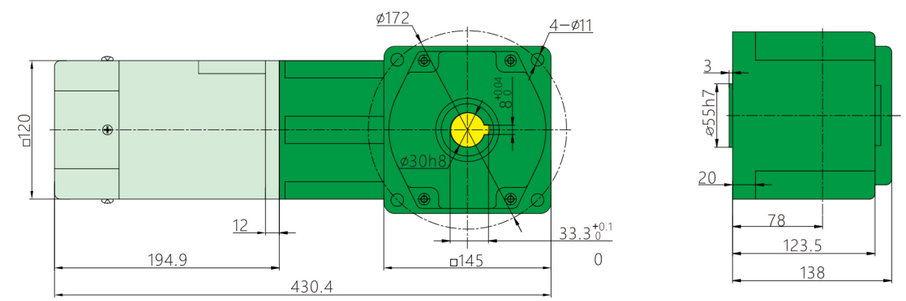

微型交流感应电机+直角中实减速机

7IK400GU-□/7GU□RT

功率：400w　基座：120

交期 3个工作日

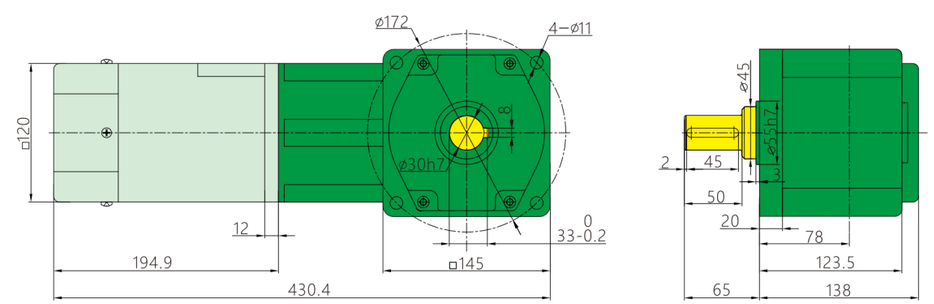

调速电机

微型交流调速电机+直角中空减速机

7IK400RGU-□/7GU□RC

功率：400w　基座：120

交期 3个工作日

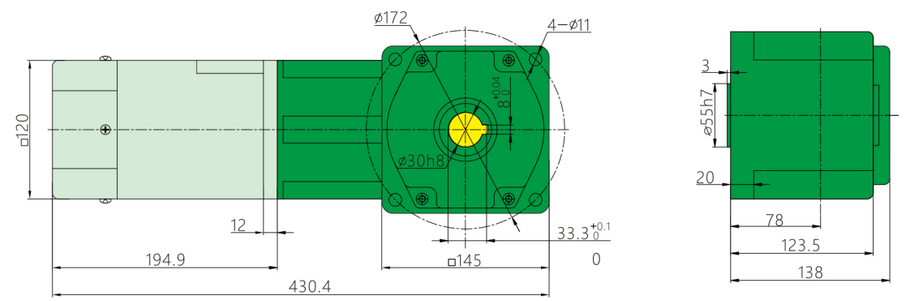

微型交流调速电机+直角中实减速机

7IK400RGU-□/7GU□RT

功率：400w　基座：120

交期 3个工作日

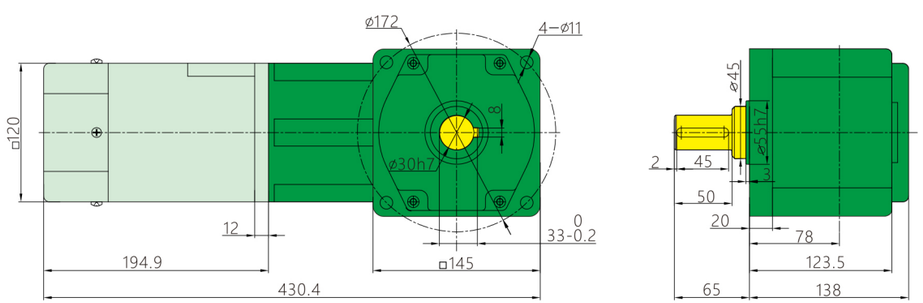

接线图

单相刹车

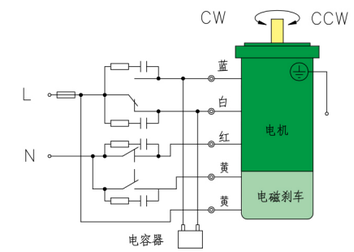

单相带接线盒CCW

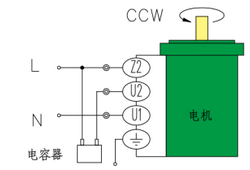

单相带接线盒CW

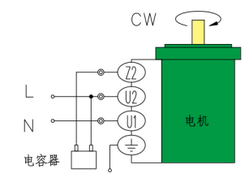

单相CCW

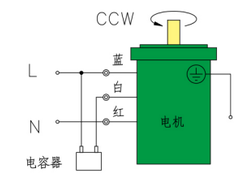

单相CW

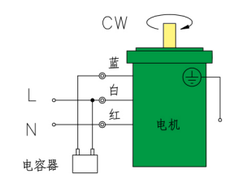

三相

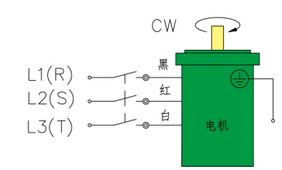

逆时针方向为CCW: 对换R、S、T中任意两条，电机会作逆时针方向运转

三相刹车

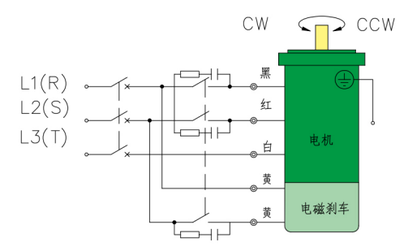

三相带接线盒

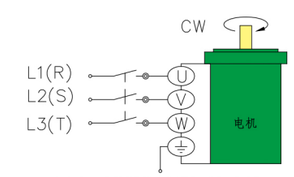

逆时针方向为CCW: 对换U、V、W中任意两条，电机会作逆时针方向运转

接线盒

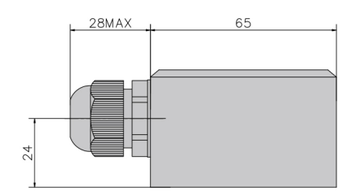

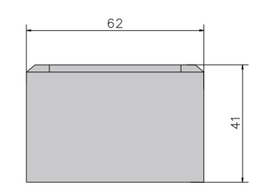

调速器
GOVERNOR

动力传动专业制造商
PROFESSIONAL MANUFACTURER OF POWER TRANSMISSION

设计理念：遵循规律，总是超越
DESIGN PHILOSOPHY: To follow the law,but always beyond.

经营理念：为客户需求而设计，为客户满意而执着
BUSINESS PHILOSOPHY: Design for customer demand,dedication for customer satisfaction.

AC SINGLE PHASE ASYNCHRONOUS
MOTOR GOVERNOR

交流单相异步电机调速器

产品概述

◎系列交流单相异步电动机电子无级调速器主要用于控制单相交流感应电机，采用最新的电子控制技术制造而成。
◎体积小、精度高、调速范围宽
◎耗能低、寿命长、使用方便。

主要技术参数

型 号	US											
适用电机功率	6w/10w/15w/25w/40w/60w/90w/120w/140w/180w/200w/250w											
外 观	有电缆引出线											
交流电容	内置											
输入电压	AC 220V±15%，50Hz											
工作环境	-10℃ ~ 50℃											
调速范围	90r/min ~ 1400r/min											
被控电机功率	6W	10W	15W	25W	40W	60W	90W	120W	140W	180W	200W	250W
电容值	0.8μF	1μF	1.5μF	2μF	2.5μF	4μF	5μF	7μF	8μF	10μF	10μF	12μF

安装尺寸图

US — 名称代号
90W — 适用调速电机功率代号(W)
E — 电压代号

面板式旋钮调速器
6W ⋮ 250W
E (单相220V)
A (单相110V)

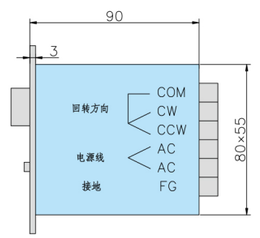

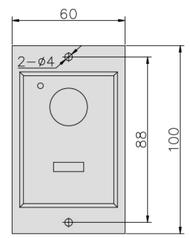

维护及注意事项

· 勿将调速器安装于放射性的电热元件旁或暴露于阳光直射下。
· 勿将调速器安装于湿度高、温度高、振动大、有腐蚀性气液体或漂浮性尘埃及金属颗粒场所。
· 调速器运行时会发热，且靠自然风散热，因此请保持调速器四周具有一定的空间和通风透气。
· 调速器有功率大小之分，只能和同功率电机配套使用。
· 接线要牢固，避免接线处松动引起发热而烧坏调速器。
· 调速器停止对电机控制时，即使电源开关（或启停开关）仍处于关闭状态时，调速器后面的六个接线端子仍然带电，应拔下电源插头，以防触电。
· 非专业人员，切勿拆卸机壳，以免损坏调速器或对人身造成伤害。

ADAPTIVE PANEL GOVERNOR

自适应 面板调速器

特点

◎硬件结合式、采用MCU芯片数字化精准控制，采集电机数字信号。
◎锁定转速、不受电机的湿度变化影响电机的速度漂移。
◎智能学习功能，不论电机的反馈电压的高低都能启动识别匹配，从而达到最佳的控制状态发挥最高效率。
◎实现宽电压宽范围的调节、电压从170V–270V、频率50Hz–60Hz都可以启动匹配使用。
◎设计新颖用料考究、外壳采用ABS加PC阻燃原料、线材采用超柔性高低温美标电缆线。

型号/性能参数

安装方式	面板式
适用电机功率	6w/10w/15w/25w/40w/60w/90w/120w/140w/180w/200w/250w
使用电机类型	调速电机
调速方式	面板电位器
运行电容	内置（内置于调速器内）
调速范围	50Hz: 1350r/min；60Hz: 1680r/min
电源频率	50Hz-60Hz
使用环境	10℃+45℃（无冻结），B5%以下（无结）

安装尺寸图

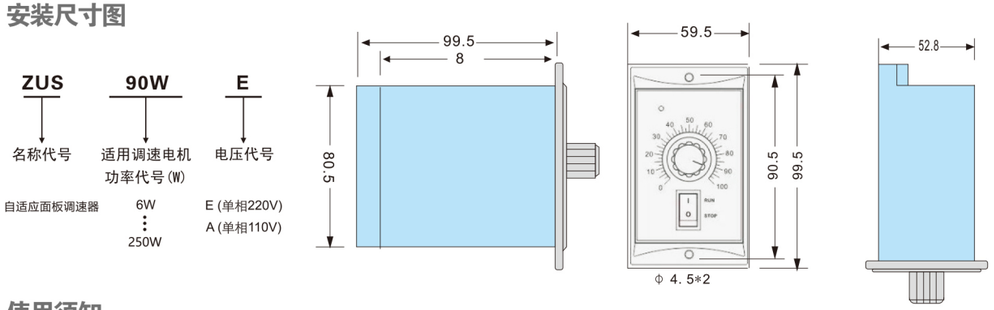

使用须知

- 请勿在爆炸性环境、易燃性气体环境、腐蚀性环境以及容易沾上水的场所或可燃物周围使用。
- 避免连续振动、过度冲击。
- 电机在正常运转状态下，有时电机外壳表面的温度可能会超过70℃，因此在可能触及电机的使用环境下，请加贴右图所示的警告标志。
- 电机不允许长时间低速过负载的情况下连续运转。请务必将接地端子接地。
- 安装、连接，检查等作业须由专业技术人员进行。

SF SERIES PANEL GOVERNOR

SF系列 面板式调速器

特点

◎采用MCU数字控制技术，功能丰富，性能优异。
◎采用数显菜单式选项，修改设定方便快捷。
◎可根据用户显示需要设定显示倍率，自动换显示目标值。
◎可实现缓慢加速、缓慢减速。
◎可面板操作、外部端子控制。
◎面板旋钮自动匹配最高转速，调节控制方便、安全。
◎堵转保护功能，防止电机、调速器因堵转烧坏。（此功能可保护堵转过载，但无法保护非堵转过载）

性能参数

安装方式	面板式	
适用电机功率	6w/10w/15w/25w/40w/60w/90w/120w/140w/180w/200w/250w	
电源电压	单相220V	单相110V
电源频率	50/60Hz	
适用电机类型	调速电机	
运行电容	内置（内置于调速器内）	
运动控制功能	面板或外部端子运转控制、调速、缓慢加速、缓慢减速	
速度调节方式	面板"▲"、"▼"键；面板旋钮	
调速范围	120~3000r/min。（用户可根据电机极数、电源频率、使用需要设定）	
使用环境	环境温度：-10℃~+45℃（无结冰），环境湿度：85%以下（无结露）。	

外形及安装图

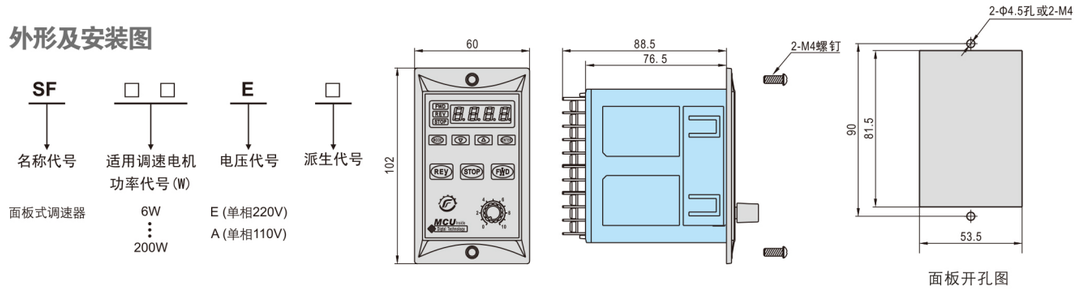

使用须知

- 请勿在爆炸性环境、易燃性气体环境、腐蚀性环境以及容易沾上水的场所或可燃物周围使用。
- 避免连续振动、过度冲击。
- 电机在正常运转状态下，有时电机外壳表面的温度可能会超过70℃，因此在可能触及电机的使用环境下，请加贴右图所示的警告标志。
- 请务必将接地端子接地。
- 安装、连接，检查等作业须由专业技术人员进行。

SF SERIES PANEL GOVERNOR

SK系列 内置式式调速器

特点

◎采用MCU数字控制技术，功能丰富，性能优异。
◎采用数显菜单式选项，修改设定方便快捷。
◎可根据用户显示需要设定显示倍率，自动换显示目标值。
◎可实现缓慢加速、缓慢减速、快速停止、4段速等复杂运动控制。
◎可外接开关控制、0~10V模拟量控制。
◎模拟量控制可自动匹配最高转速，调节控制方便、安全。
◎堵转保护功能，防止电机、调速器因堵转烧坏。（此功能可保护堵转过载，但无法保护非堵转过载）

性能参数

安装方式	内置式	
适用电机功率	6w/10w/15w/25w/40w/60w/90w/120w/140w/180w/200w/250w	
电源电压	单相220V	单相110V
电源频率	50/60Hz	
适用电机类型	调速电机	
运行电容	外置（放置于调速电机包装内，需用户自行连接）	
运动控制功能	外接开关运转控制、调速、缓慢加速、缓慢减速、快速停止、4段速	
速度调节方式	面板"▲"、"▼"键；面板旋钮；0~10V模拟量	
调速范围	90~3000r/min。（用户可根据电机极数、电源频率、使用需要设定）	
使用环境	环境温度：-10℃~+45℃（无结冰），环境湿度：85%以下（无结露）。	

外形及安装图

SK — 200 — E — □

- SK：名称代号（内置式调速器）
- 200：适用调速电机功率代号(W)（6W ⋮ 200W）
- E：电压代号（E (单相220V)，A (单相110V)）
- □：派生代号

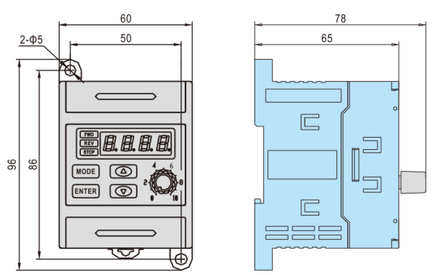

使用须知

・请勿在爆炸性环境、易燃性气体环境、腐蚀性环境以及容易沾上水的场所或可燃物周围使用。
・避免连续振动、过度冲击。
・电机在正常运转状态下，有时电机外壳表面的温度可能会超过70℃，因此在可能触及电机的使用环境下，请加贴右图所示的警告标志。
・请务必将接地端子接地。
・安装、连接，检查等作业须由专业技术人员进行。

THREE PHASE FREQUENCY CONVERTER

E100 变频器

特点

◎启动平稳,恒压运行,智能控制,节能环保。
◎输入单项220v驱动0.2–0.75kw三项电机调速
◎可接PLC外部端口控制可通过外部模拟量输入（输入电压为0–10v）
◎可进行多段速设置
◎优秀的散热器结构，温升低、可靠性高、寿命长。
◎可接485通讯，过流保护、过压保护、模块过热保护。

性能参数

安装方式	面板式
适用电机功率	200w/400w/750w
电源电压	额定：输入单相 220V
电源频率	50Hz/60Hz，波动范围±5%
适用电机类型	2200w以下三项电机
运动控制功能	面板或外部端子控制，加减速，多段速，可带485通讯
控制方式	开环 V/F 控制
过载能力	150%额定电流 1 分钟，180%额定电流 1 秒（合理范围）
保护功能	过流保护、过压保护、模块过热保护、过程 PID 反馈丢失等
使用环境	室内，不受阳光直射，无尘埃、腐蚀性气体、可燃性气体、油雾、水蒸汽、滴水或盐份等

安装尺寸图

E100 — B — 0.2 — S2 — A

- E100：名称代号
- B：B: 面板安装
- 0.2：电机功率（0.2kw ⋮ 0.75kW）
- S2：单相220V
- A：A:标准3个X端子；E:3个X端子+1个继电器；C:3个X端子+1个继电器+485通信

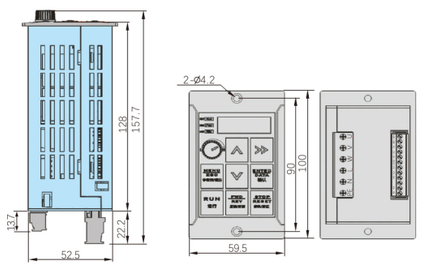

使用须知

・请勿在爆炸性环境、易燃性气体环境、腐蚀性环境以及容易沾上水的场所或可燃物周围使用。
・搬运时，必须托住变频器底部，不要只让盖板受力，否则掉落有受伤或损坏财物的危险。
・安装时，应该在能够承受变频器重量的地方进行安装，否则掉落时有受伤或损坏财物的危险。
・严禁安装在水管等可能产生水滴飞溅的场合，否则有损坏财物的危险。
・安装时，不要将螺钉、垫片、金属碎屑等异物掉进变频器内部，否则会导致变频器损坏。
・变频器安装于柜内时，应保证控制柜与外界通风流畅。
・不要安装在阳光直射的地方，否则有损坏财物的危险。
・安装、连接，检查等作业须由专业技术人员进行。

交流力矩电机
AC TORQUE MOTOR

动力传动专业制造商
PROFESSIONAL MANUFACTURER OF POWER TRANSMISSION

设计理念：遵循规律，总是超越
DESIGN PHILOSOPHY: To follow the law,but always beyond.

经营理念：为客户需求而设计，为客户满意而执着
BUSINESS PHILOSOPHY: Design for customer demand,dedication for customer satisfaction.

AC TORQUE MOTOR

交流力矩电机

规格参数

电机型号		额定堵转	电压	频率	启动转矩	最大输出功率	最大输出功率	最大输出功率	电容器容量
齿轮轴型	圆轴型	时间	V	Hz	mN.m	W	时转速rpm	时转矩mN.m	μF
2TK3GN-A	2TK3A-A	5min	110	50	69	3.2	750	41	7
		连续	60		25	1.3		16	
		5min	110	60	69	3.2	900	37	6
		连续	60		25	1.3		11	
2TK3GN-C	2TK3A-C	5min	220	50	69	3.2	750	41	1.5
		连续	140		25	1.3		16	
		5min	220	60	69	3.2	900	37	1.2
		连续	140		25	1.3		11	
3TK6GN-A	3TK6A-A	5min	110	50	134	6	750	80	8
		连续	60		68	2.5		36	
		5min	110	60	134	6.5	900	74	7
		连续	60		68	2.8		30	
3TK6GN-C	3TK6A-C	5min	220	50	134	6	750	80	2
		连续	140		68	2.5		36	
		5min	220	60	134	6.5	900	74	1.5
		连续	140		68	2.8		30	
4TK10GN-A	4TK10A-A	5min	110	50	235	10	750	127	10
		连续	60		74	3		46	
		5min	110	60	25	10	900	127	8
		连续	60		69	3		38	
4TK10GN-C	4TK10A-C	5min	220	50	265	10	750	127	2.5
		连续	140		98	3		46	
		5min	220	60	225	10	900	127	2
		连续	140		90	3		38	
5TK20GN-A	5TK20A-A	5min	110	50	363	20	750	224	15
		连续	60		137	6		76	
		5min	110	60	294	26	900	216	12
		连续	60		108	6		64	
5TK20GN-C	5TK20A-C	5min	220	50	363	20	750	224	3.5
		连续	140		137	6		76	
		5min	220	60	294	26	900	216	3
		连续	140		108	6		64	
5TK40GN-A	5TK40A-A	5min	110	50	627	40	750	510	30
		连续	60		274	15		191	
		5min	110	60	755	40	900	490	30
		连续	60		343	15		180	
5TK40GN-C	5TK40A-C	5min	220	50	627	40	750	510	6
		连续	140		274	15		191	
		5min	220	60	755	40	900	490	6
		连续	140		343	15		180	

微型交流力矩电机+标准减速机

2TK3GN-□/2GN□K　交期 7-10个工作日

功率：3w　基座：60

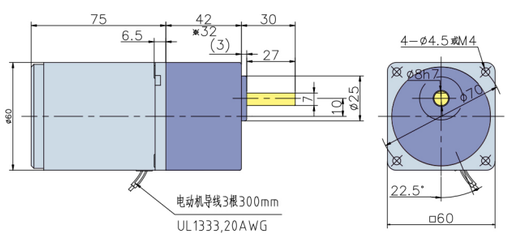

注：带“※”的尺寸表示速比3~18的减速机为短箱体时的长度

微型交流力矩电机+标准减速机

3TK6GN-□/3GN□K　交期 7-10个工作日

功率：6w　基座：70

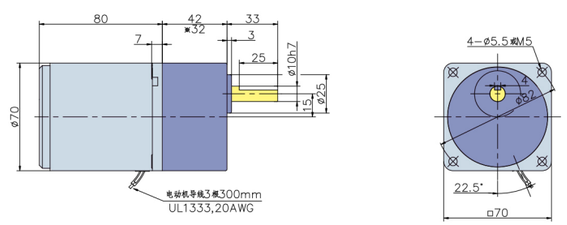

注：带“※”的尺寸表示速比3~18的减速机为短箱体时的长度

微型交流力矩电机+标准减速机

4TK10GN-□/4GN□K　交期 7-10个工作日

功率：10w　基座：80

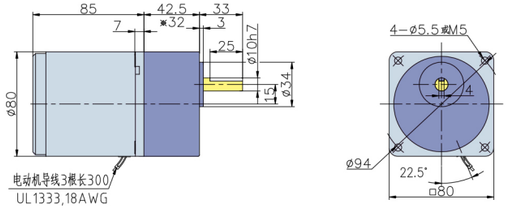

注：带“※”的尺寸表示速比3~18的减速机为短箱体时的长度

微型交流力矩电机+标准减速机

5TK20GN-□/5GN□K　交期 7-10个工作日

功率：20w　基座：90

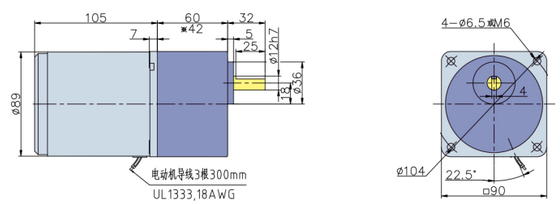

注：带“※”的尺寸表示速比3~18的减速机为短箱体时的长度

微型交流力矩电机+标准减速机

5TK40GU-□/5GU□KB　交期 7-10个工作日

功率：40w　基座：90

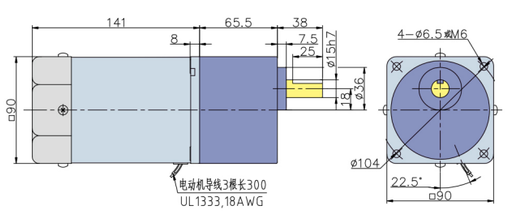

微型交流力矩电机+标准减速机

5TK40GU-□/5GU□K　交期 7-10个工作日

功率：40w　基座：90

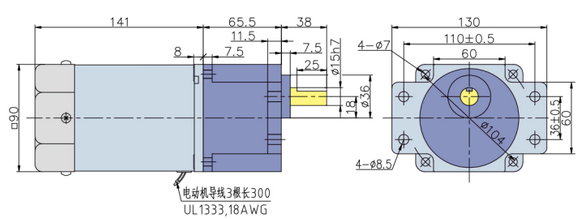

直流无刷减速电机

DC BRUSHLESS GEARED MOTOR

电机型号说明

BC	80	120	20S	24
①	②	③	④	⑤

①BC	直流无刷电机（铝机壳）
②电机安装法兰尺寸	80:□80　90:□80　104:□104
③输出功率	120:120W
④电机负载转速	20S:2000rpm
⑤电压：	24:24V

减速机型号说明

5	GU	20	KB
①	②	③	④

①外形尺寸	2:60　3:70　4:80　5:90　6:104	
②齿轴类型	GN:普通型齿轮轴	GU:加强型齿轮轴
③减速比	20:减速比20（根据减速机型号可选择）	10X仅限10倍减速比的中间箱体
④减速机类型	K:方箱体（5GU系列表示带法兰安装） RC:直角箱体中空输出	KB:GU型5系列方箱体 RT:直角箱体中实输出

技术说明:

1.该系列直流无刷减速电机安装方式分为通孔和螺孔，轴可根据客户需求定制；
2.该系列电机的防护等级为IP40；
3.电机的使用寿命为5000小时（在表中所列转速情况下）；
4.电机的标准选装方向：从轴端看默认为CCW.减速机的输出方向和电机输出方向一致；
5.该系列电机的控制器为外置型。

6060机座

电机参数

电机型号	电压 V	额定功率 W	额定扭矩 N.m	空载转速 RPM	空载电流 A	负载转速 RPM	负载电流 A	有否 hall	电机寿命 h	内驱
BC601520S12	12	15	0.072	2800	<0.8	2000	1.56	Yes	>5000	可以
BC601520S24	24	15	0.072	2800	<0.5	2000	0.78	Yes	>5000	可以
BC601520S310	310	15	0.072	2700	<0.3	2000	0.06	Yes	>5000	可以
BC603020S12	12	30	0.143	2800	<0.9	2000	3.13	Yes	>5000	可以
BC603020S24	24	30	0.143	2800	<0.5	2000	1.56	Yes	>5000	可以
BC603020S310	310	30	0.143	2700	<0.3	2000	0.12	Yes	>5000	可以
BC606020S24	24	60	0.287	2800	<0.5	2000	3.13	Yes	>5000	可以
BC606020S310	310	60	0.287	2700	<0.3	2000	0.24	Yes	>5000	可以

BC6015
直流无刷电机+标准减速机

交期 10个工作日

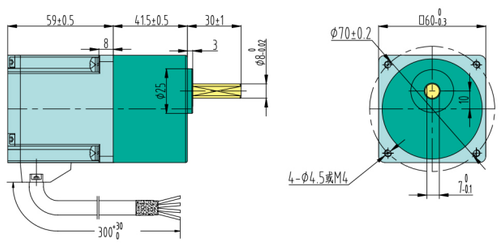

平行轴减速机

减速机种类	减速机型号	减速比
长寿命、低噪音	2GN□K	3、3.6、5、6、7.5、9、12.5、15、18、25、30、36、50、60、75、90、100、120、150、180、200
容许力矩参考同型号交流电机减速机		

减速机型号的□中为减速比的数值

BC6030
直流无刷电机+标准减速机

交期 10个工作日

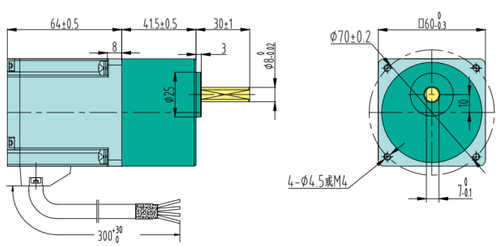

BC6060
直流无刷电机+标准减速机

交期 10个工作日

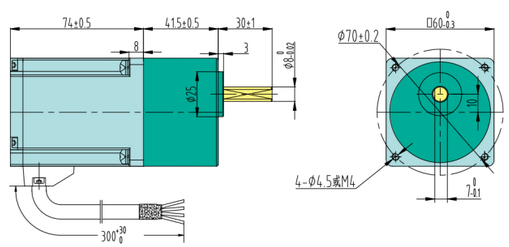

6070机座

电机参数

电机型号	电压 V	额定功率 W	额定扭矩 N.m	空载转速 RPM	空载电流 A	负载转速 RPM	负载电流 A	有否 hall	电机寿命 h	内驱
BC601520S12	12	15	0.072	2800	<0.8	2000	1.56	Yes	>5000	可以
BC601520S24	24	15	0.072	2800	<0.5	2000	0.78	Yes	>5000	可以
BC601520S310	310	15	0.072	2700	<0.3	2000	0.06	Yes	>5000	可以
BC603020S12	12	30	0.143	2800	<0.9	2000	3.13	Yes	>5000	可以
BC603020S24	24	30	0.143	2800	<0.5	2000	1.56	Yes	>5000	可以
BC603020S310	310	30	0.143	2700	<0.3	2000	0.12	Yes	>5000	可以
BC606020S24	24	60	0.287	2800	<0.5	2000	3.13	Yes	>5000	可以
BC606020S310	310	60	0.287	2700	<0.3	2000	0.24	Yes	>5000	可以

BC6015
直流无刷电机+标准减速机

交期 10个工作日

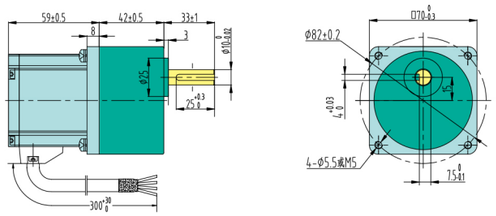

平行轴减速机

减速机种类	减速机型号	减速比
长寿命、低噪音	3GN□K	3、3.6、5、6、7.5、9、12.5、15、18、25、30、36、50、60、75、90、100、120、150、180、200
容许力矩参考同型号交流电机减速机		

减速机型号的□中为减速比的数值

BC6030
直流无刷电机+标准减速机

交期 10个工作日

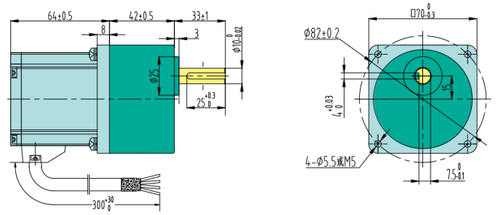

BC6060
直流无刷电机+标准减速机

交期 10个工作日

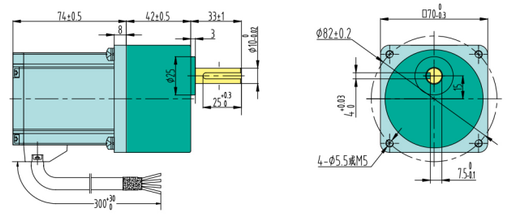

8080机座

电机参数

电机型号	电压 V	额定功率 W	额定扭矩 N.m	空载转速 RPM	空载电流 A	负载转速 RPM	负载电流 A	有否 hall	电机寿命 h	机身长度 L	内驱
BC808020S24	24	80	0.382	2700	<0.8	2000	4.17	有	>5000	70	不可以
BC808020S310	310	80	0.382	2600	<0.4	2000	0.32	有	>5000	70	不可以
BC8012020S24	24	120	0.573	2700	<0.8	2000	6.25	有	>5000	75	不可以
BC8012020S310	310	120	0.573	2600	<0.4	2000	0.48	有	>5000	75	不可以
BC8018020S24	24	180	0.86	2700	<0.8	2000	9.38	有	>5000	80	不可以
BC8018020S310	310	180	0.86	2600	<0.4	2000	0.73	有	>5000	80	不可以

直流无刷电机+标准减速机

交期 10个工作日

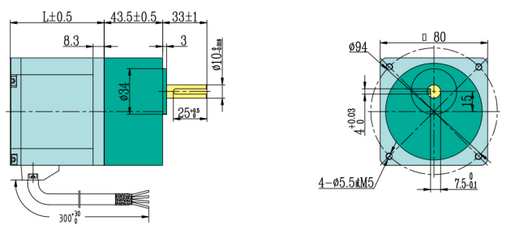

平行轴减速机

减速机种类	减速机型号	减速比
长寿命、低噪音	4GN□K	3、3.6、5、6、7.5、9、12.5、15、18、25、30、36、50、60、75、90、100、120、150、180、200
容许力矩参考同型号交流电机减速机		

减速机型号的□中为减速比的数值

直流无刷电机+直角中空减速机

交期 10个工作日

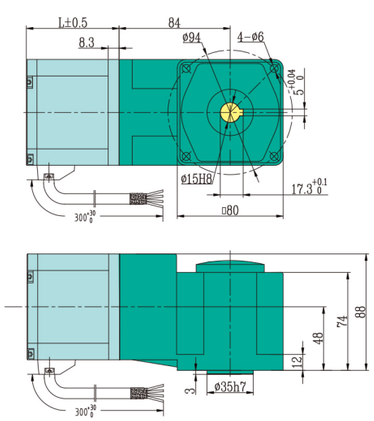

直流无刷电机+直角中实减速机

交期 10个工作日

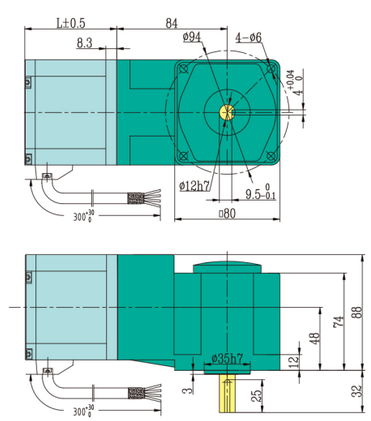

注：8080表示电机的机座是80，减速机的机座是80

8090机座

电机参数

电机型号	电压 V	额定功率 W	额定扭矩 N.m	空载转速 RPM	空载电流 A	负载转速 RPM	负载电流 A	有否 hall	电机寿命 h	机身长度 L	内驱
BC808020S24	24	80	0.382	2700	<0.8	2000	4.17	有	>5000	70	不可以
BC808020S310	310	80	0.382	2600	<0.4	2000	0.32	有	>5000	70	不可以
BC8012020S24	24	120	0.573	2700	<0.8	2000	6.25	有	>5000	75	不可以
BC8012020S310	310	120	0.573	2600	<0.4	2000	0.48	有	>5000	75	不可以
BC8018020S24	24	180	0.86	2700	<0.8	2000	9.38	有	>5000	80	不可以
BC8018020S310	310	180	0.86	2600	<0.4	2000	0.73	有	>5000	80	不可以

直流无刷电机+标准减速机

交期 10个工作日

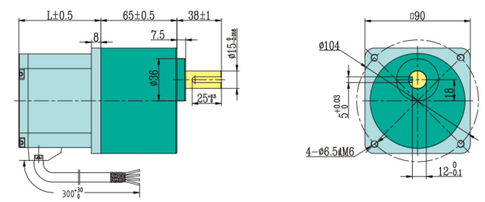

平行轴减速机

减速机种类	减速机型号	减速比
长寿命、低噪音	5GN□K	3、3.6、5、6、7.5、9、12.5、15、18、25、30、36、50、60、75、90、100、120、150、180、200
容许力矩参考同型号交流电机减速机		

减速机型号的□中为减速比的数值

直流无刷电机+直角中空减速机

交期 10个工作日

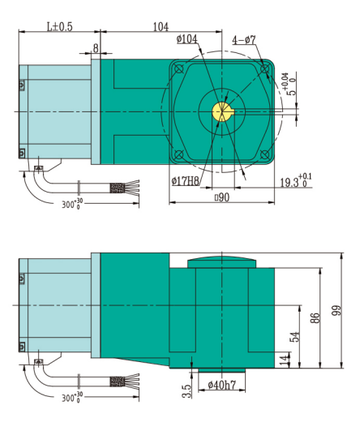

直流无刷电机+直角中实减速机

交期 10个工作日

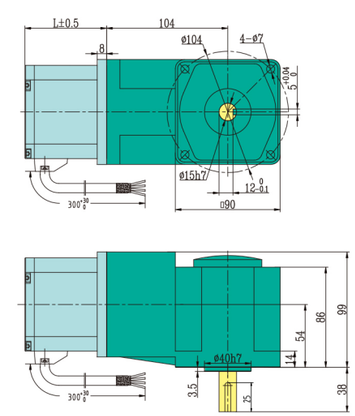

注：8090表示电机的机座是80，减速机的机座是90

9090机座

电机参数

电机型号	电压 V	额定功率 W	额定扭矩 N.m	空载转速 RPM	空载电流 A	负载转速 RPM	负载电流 A	有否 hall	电机寿命 h	机身长度 L	内驱
BC9010020S24	24	100	0.478	2700	<0.6	2000	5.21	有	>5000	75	不可以
BC9010020S310	310	100	0.478	2600	<0.4	2000	0.4	有	>5000	75	不可以
BC9020020S24	24	200	0.955	2700	<0.8	2000	10.42	有	>5000	90	不可以
BC9020020S310	310	200	0.955	2600	<0.6	2000	0.81	有	>5000	90	不可以
BC9040020S24	24	400	1.91	2700	<1.8	2000	20.83	有	>5000	105	不可以
BC9040020S310	310	400	1.91	2600	<1.2	2000	1.61	有	>5000	105	不可以

直流无刷电机+标准减速机

交期 10个工作日

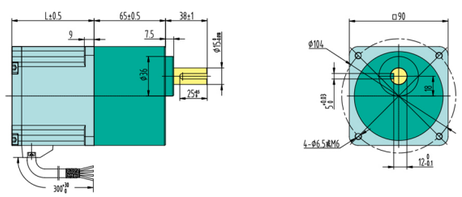

平行轴减速机

减速机种类	减速机型号	减速比
长寿命、低噪音	5GU□KB	3、3.6、5、6、7.5、9、12.5、15、18、25、30、36、50、60、75、90、100、120、150、180、200
容许力矩参考同型号交流电机减速机		

减速机型号的□中为减速比的数值

直流无刷电机+直角中空减速机

交期 10个工作日

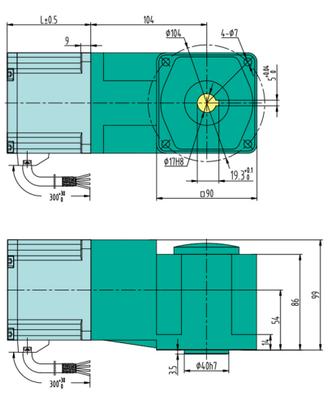

直流无刷电机+直角中实减速机

交期 10个工作日

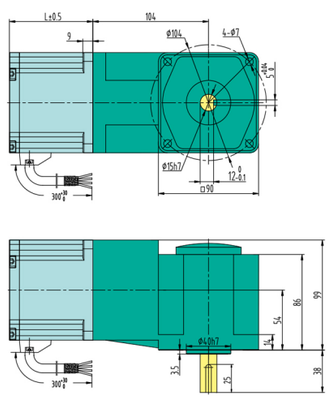

注：9090表示电机的机座是90，减速机的机座是90

90100机座

电机参数

电机型号	电压 V	额定功率 W	额定扭矩 N.m	空载转速 RPM	空载电流 A	负载转速 RPM	负载电流 A	有否 hall	电机寿命 h	机身长度 L	内驱
BC9010020S24	24	100	0.478	2700	<0.6	2000	5.21	有	>5000	75	不可以
BC9010020S310	310	100	0.478	2600	<0.4	2000	0.4	有	>5000	75	不可以
BC9020020S24	24	200	0.955	2700	<0.8	2000	10.42	有	>5000	90	不可以
BC9020020S310	310	200	0.955	2600	<0.6	2000	0.81	有	>5000	90	不可以
BC9040020S24	24	400	1.91	2700	<1.8	2000	20.83	有	>5000	105	不可以
BC9040020S310	310	400	1.91	2600	<1.2	2000	1.61	有	>5000	105	不可以

直流无刷电机+标准减速机

交期 10个工作日

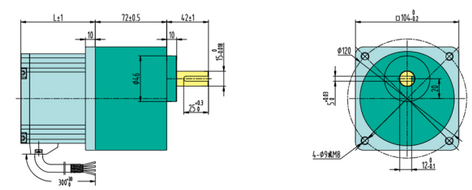

平行轴减速机

减速机种类	减速机型号	减速比
长寿命、低噪音	6GU□K	3、3.6、5、6、7.5、9、12.5、15、18、25、30、36、50、60、75、90、100、120、150、180、200
容许力矩参考同型号交流电机减速机		

减速机型号的□中为减速比的数值

直流无刷电机+直角中空减速机

交期 10个工作日

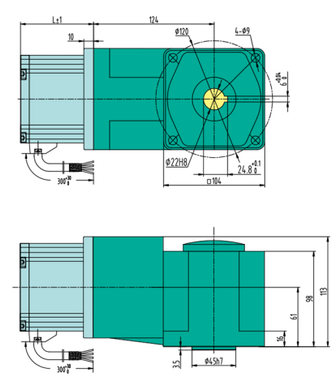

直流无刷电机+直角中实减速机

交期 10个工作日

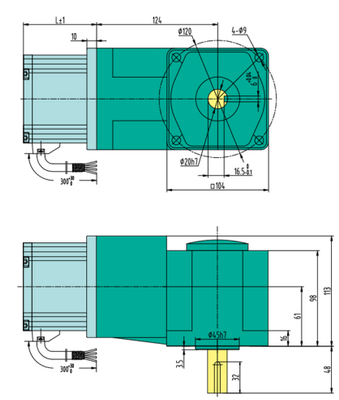

注：90100表示电机的机座是90，减速机的机座是100

结构图

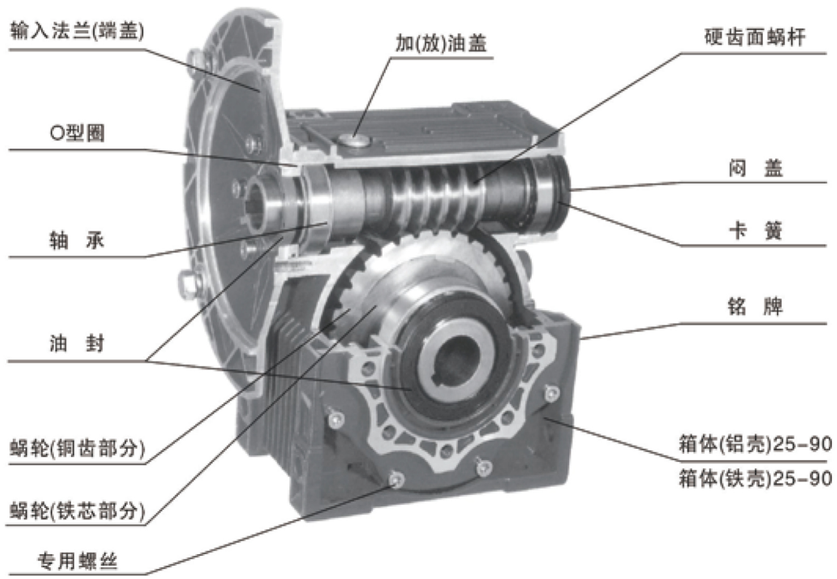

RV	L	E	50/75	100	B	F1	A1	Y	0.75KW/4P	0°	B3
1	2	3	4	5	6	7	8	9	10	11	12

1

产品代码及其类型
RV系列硬齿蜗杆多置式减速机

2 **入力轴形式**
S:单轴输入 L:双轴输入
Z:通过电机法兰（B14）接口，装配好电机；
P:通过电机法兰(B5)接口，装配好电机；
D:装配电机法兰接口，电机用户自配
B:一边轴输入，一边装配电机法兰接口，电机用户自配
C: 一边轴输入，一边通

3

减速级别
E双级
RV与RV系列的大速比组合
无代码:单级

4

型号
50/75
中心距 RV25-RV150

5

减速比
单段 7.5-100,
双段56-10000
见选型参数表

6

随机附件1
B:扭力臂
无代码:无

7

随机附件2
F1:输出长法兰
F2:输出短法兰
无代码:无

8

随机附件3
A1:单输出轴
A2:双输出轴
无代码:无

9 **电机的代号**
Y:普通电机 B:防爆电机
S:伺服电机 Z:直流电机
G:辐道电机
YEJ:制动电机
YVP:变频电机
YVPJ:变频制动电机
YCT:电磁调速电机
MB:无级变速电机

10

电机功率及级数
0.75KW/4P
（轴输入无代码）

11

接线盒位置
0°
0° -270°
（轴输入无代码）

12

B3 **安装形式**

安装形式：（未注明时，安装形式按 B3 形式出厂）

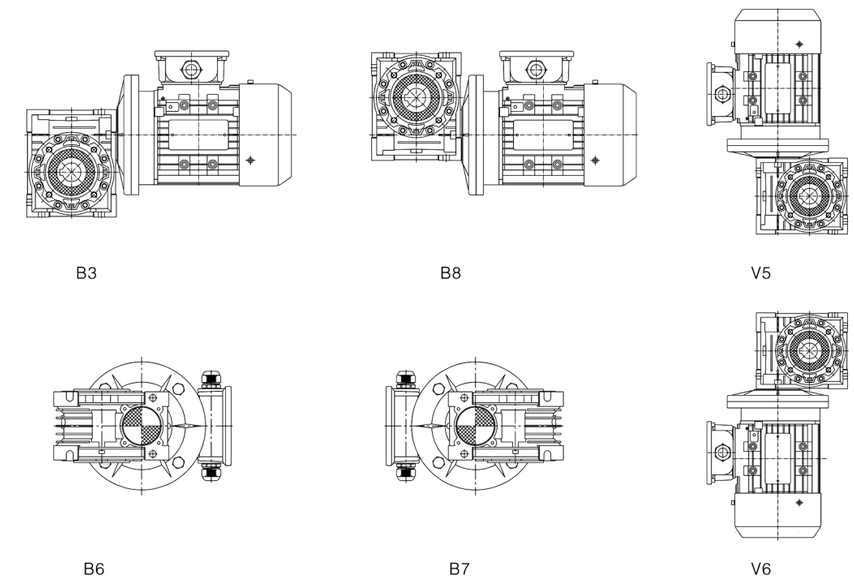

输出法兰（F ）配置（附件）

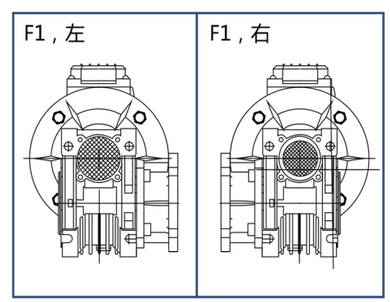

扭力臂（B）配置（附件）

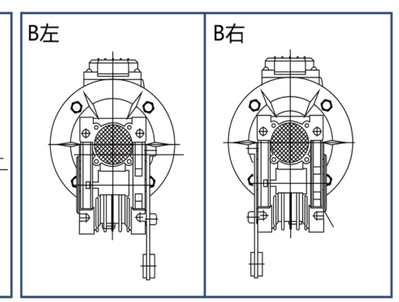

电机接线盒位置：（未注明时，电机接线盒位置按270。位置出厂）

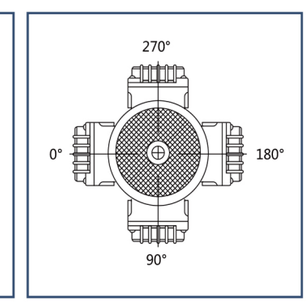

蜗轮输出轴（A1, A2）配置（附件）

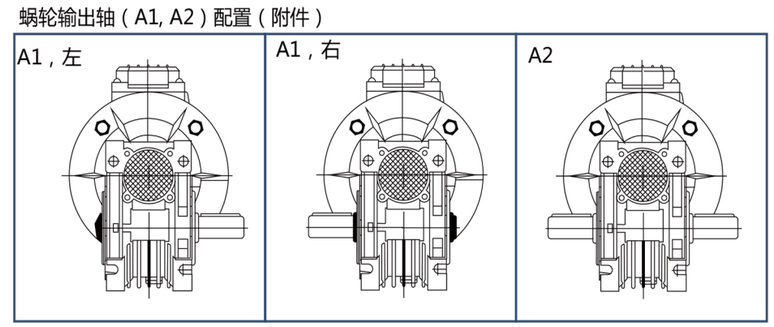

蜗杆双输入

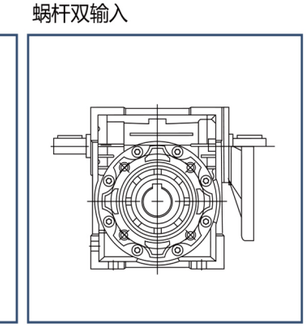

RV 性能参数(n1=1400r/min)

KW	TYPE	I	N2(r/min)	M2(N.M)
0.06kw	RV030	7.5	186	2.6
	RV030	10	140	3.4
	RV030	15	94	4.8
	RV030	20	70	5.5
	RV030	25	56	7.2
	RV030	30	47	8.2
	RV030	40	35	8.5
	RV030	50	28	11.6
	RV040			12.4
	RV030	60	24	12.8
	RV040			12.6
	RV030	80	18	13.8
	RV040			16.8
	RV040	100	14	19.5
0.09KW	RV030	7.5	186	4.0
	RV030	10	140	5.1
	RV030	15	94	7.2
	RV030	20	70	8.3
	RV030	25	56	10.7
	RV030	30	47	12.3
	RV030	40	35	12.8
	RV030	50	28	17.4
	RV040			18.6
	RV030	60	24	19.2
	RV040			19.0
	RV040	80	18	25.2
	RV040	100	14	29.3
0.12KW	RV030	7.5	186	5.3
	RV040			5.3
	RV030	10	140	6.8
	RV040			8.9
	RV030	15	94	9.6
	RV040			9.9
	RV030	20	70	11.0
	RV040			13.0
	RV030	25	56	14.3
	RV040			15.1
	RV030	30	47	16.4
	RV040			16.6
	RV030			17.0
	RV040	40	35	21.9
	RV050			22.7
	RV030	50	28	23.2
	RV040			24.7
	RV050			26.0
	RV040	60	24	25.3
	RV050			26.2
	RV040	80	18	33.6
	RV050			34.7
	RV040	100	14	39.0
	RV050			39.6

KW	TYPE	I	N2(r/min)	M2(N.M)
0.18kw	RV030	7.5	186	7.9
	RV040			7.9
	RV030	10	140	10.2
	RV040			10.3
	RV030	15	94	14.4
	RV040			14.8
	RV030	20	70	16.5
	RV040			19.5
	RV030	25	56	21.5
	RV040			22.7
	RV030	30	47	24.6
	RV040			24.9
	RV040	40	35	32.8
	RV050			34.0
	RV040	50	28	37.1
	RV050			39.0
	RV040	60	24	37.9
	RV050			39.2
	RV050	80	18	52.1
	RV050	100	14	29.3
0.25kw	RV040	7.5	186	11.0
	RV050			11.2
	RV040	10	140	14.3
	RV050			14.5
	RV040	15	94	20.6
	RV050			20.7
	RV040	20	70	27.0
	RV050			27.5
	RV040	25	56	31.5
	RV050			32.8
	RV040	30	47	34.6
	RV050			36.4
	RV040	40	35	45.6
	RV050			47.3
	RV050	50	28	54.1
	RV050	60	24	54.5
	RV050	80	18	72.4
	RV063			76.7
	RV063	100	14	82.8
0.37kw	RV040	7.5	186	16.3
	RV050			16.6
	RV040	10	140	21.2
	RV050			21.5
	RV040	15	94	30.5
	RV050			30.6
	RV040	20	70	40.0
	RV050			40.7
	RV040	25	56	46.6
	RV050			48.7
	RV040	30	47	51.2
	RV050			53.8
	RV050	40	35	67.0
	RV063			72.3
	RV050	50	28	80.1
	RV063			83.3
	RV050	60	24	80.6

RV 性能参数(n1 = 1400r/min)

KW	TYPE	I	N2(r/min)	M2(N.M)
0.37kw	RV063	60	24	86.5
	RV063	80	18	113.5
	RV063	100	14	122.6
0.55kw	RV040	7.5	186	24.3
	RV050			24.6
	RV040	10	140	31.5
	RV050			32.0
	RV040	15	94	45.3
	RV050			45.5
	RV063			46.7
	RV050	20	70	60.5
	RV063			61.6
	RV050	25	56	72.3
	RV063			73.2
	RV050	30	47	80.0
	RV063			83.3
	RV050	40	35	104.0
	RV063			107.5
	RV075			115.7
	RV063	50	28	123.9
	RV075			144.3
	RV063	60	24	128.6
	RV075			156.5
	RV075	80	18	215.8
	RV075	100	14	235.0
0.75kw	RV050	7.5	186	33.6
	RV063			33.8
	RV050	10	140	43.6
	RV063			44.5
	RV050	15	94	62.0
	RV063			63.7
	RV050	20	70	82.4
	RV063			84.0
	RV063	25	56	99.8
	RV063	30	47	113.6
	RV075			124.4
	RV063	40	35	146.6
	RV075			157.8
	RV075	50	28	196.8
	RV090			196.1
	RV075	60	24	213.4
	RV090			211.9
	RV090	80	18	261.1
	RV090	100	14	292.7
1.1 kw	RV063	7.5	186	49.6
	RV075			51.4
	RV063	10	140	65.3
	RV075			67.8
	RV063	15	94	93.5
	RV075			98.6
	RV063	20	70	123.2
	RV075			127.7
	RV063	25	56	146.4
	RV075			159.2
	RV063	30	47	166.7
	RV075			182.5
	RV075	40	35	231.4

KW	TYPE	I	N2(r/min)	M2(N.M)
1.1 kw	RV090	40	35	229.7
	RV090	50	28	272.9
	RV090	60	24	310.8
	RV110			319.1
	RV110	80	18	403.8
	RV110	100	14	471.2
1.5kw	RV063	7.5	186	67.6
	RV075			70.1
	RV063	10	140	89.1
	RV075			92.5
	RV063	15	94	127.5
	RV075			134.5
	RV063	20	70	167.9
	RV075			174.1
	RV075	25	56	217.1
	RV090			211.0
	RV075	30	47	248.9
	RV090			247.1
	RV090	40	35	313.3
	RV090	50	28	372.1
	RV110			392.9
	RV090	60	24	423.8
	RV110			435.1
	RV110	80	18	550.7
	RV130			534.0
	RV130	100	14	672.2
2.2kw	RV 075	7.5	186	102.8
	RV090			101.9
	RV110			101.8
	RV075	10	140	135.7
	RV090			134.8
	RV110			133.7
	RV075	15	94	197.3
	RV090			196.7
	RV110			192.7
	RV090	20	70	254.9
	RV110			254.5
	RV090	25	56	309.5
	RV110			319.2
	RV090	30	47	362.4
	RV110			354.5
	RV110	40	35	465.8
	RV110	50	28	576.2
	RV130			568.7
	RV110	60	24	638.1
	RV130			655.6
	RV130	80	18	783.1
	Rv130	100	14	985.9
	Rv150	100	14	1000
3.0kw	RV075	7.5	186	140.1
	RV090			139.0
	RV110			138.8
	RV075	10	140	185.0
	RV090			183.8
	RV110			182.3
	RV075	15	94	269.0
	RV090			268.2
	RV110			262.7
	RV090	20	70	347.7
	RV110			347.0
	RV090	25	56	422.0

RV 性能参数(n1 = 1400r/min)

KW	TYPE	I	N2(r/min)	M2(N.M)
3.0kw	RV110	25	56	435.3
	RV090	30	47	494.1
	RV110			483.3
	RV110	40	35	635.1
	RV130			637.6
	RV110	50	28	785.8
	RV130			775.5
	Rv130	60	24	894.0
	Rv150	80	18	1050
4.0KW	RV075	7.5	186	186.8
	RV090			185.3
	RV110			185.0
	RV130			187.1
	RV090	10	140	245.1
	RV110			243.1
	RV130			243.1
	RV090	15	94	357.7
	RV110			350.3
	RV130			354.3
	RV090	20	70	463.5
	RV110			462.7
	RV130			469.3
	RV110	25	56	580.4
	RV130			576.4

KW	TYPE	I	N2(r/min)	M2(N.M)
4.0kw	RV110	30	47	644.5
	RV130			652.6
	RV130	40	35	850.1
	RV130	50	28	1034.0
	RV130	60	24	1192.0
	RV150	80	18	1484
5.5KW	RV110	7.5	186	254.4
	RV130			257.2
	RV110	10	140	334.3
	RV130			334.3
	RV110	15	94	481.6
	RV130			487.2
	RV110	20	70	636.2
	RV130			645.2
	RV130	25	56	792.5
	RV130	30	47	897.3
	RV130	40	35	1168.9
	RV150	50	28	1426
	RV150	60	24	1643
7.5KW	RV110	7.5	186	346.9
	RV130			350.8
	RV110	10	140	455.8
	RV130			455.8
	RV130	15	94	664.8
	RV130	20	70	879.9
	RV130	25	56	1080.7
	RV150	30	46	1274
	RV150	40	35	1596
11 KW	RV110	7.5	186	400
	RV130	7.5	186	430
	RV150	25	56	1576
15KW	RV150	7.5	187	698.3
		10	140	921
		15	94	1351
		20	70	1760

说明：（关于减速比的说明）

单级减速机:

RV25　i=7.5、10、15、20、25、30、40、50、60

RV30　i=7.5、10、15、20、25、30、40、50、60、80

RV40、RV50、RV63、RV75、
RV90、RV110、RV130、RV150
i=7.5、10、15、20、25、30、40、50、60、80、100

双级减速机:

双级减速机的速比为1级减速比x2级减速比

例如：i=250即1级i=10, 2级i=25,原则上以第1级（高速端）为减速比小的一端,
第2级（低速端）为减速比大的一端。

RVP尺寸

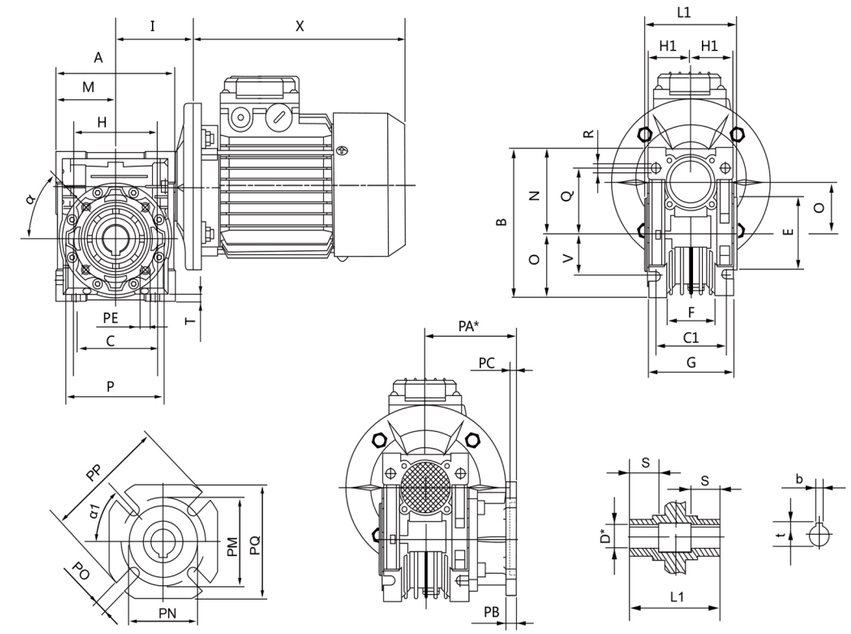

*某些型号的出力孔孔径及出力法兰长度有两种， 若需（ ）里的尺寸需另外注明

RV	A	B	C	C1	D(h7)	E(h8)	F	G	H	H1	I	L1	M	N	0	P	Q	R
030	80	97	54	44	14	55	32	56	65	29	55	63	40	57	30	75	44	6.5
040	100	121.5	70	60	18(19)	60	43	71	75	36.5	70	78	50	71.5	40	87	55	6.5
050	120	144	80	70	25(24)	70	49	85	85	43.5	80	92	60	84	50	100	64	8.5
063	144	174	100	85	25(28)	80	67	103	95	53	95	112	72	102	63	110	80	8.5
075	172	205	120	90	28(35)	95	72	112	115	57	112.5	120	86	119	75	140	93	11
090	206	238	140	100	35(38)	110	74	130	130	67	129.5	140	103	135	90	160	102	13
110	252.5	295	170	115	42	130	-	144	165	74	160	155	127.5	167.5	110	200	125	14
130	292.5	335	200	120	45	180	-	155	215	81	180	170	147.5	187.5	130	250	140	16
150	340	400	240	145	50	180	-	185	215	96	210	200	170	230	150	-	180	16

RV	S	T	V	PA	PB	PC	PE	PM	PN(H8)	PO	PP	PQ	b	t	α	α1	Kg
030	21	5.5	27	54.5	6	4	M6x11(n=4)	68	50	6.5(n=4)	80	70	5	16.3	0°	45°	1.2
040	26	6.5	35	67(97)	7	4	M6x8(n=4)	75	60	9(n=4)	110	95	6	20.8(21.8)	45°	45°	2.3
050	30	7	40	90(120)	9	5	M8x10(n=4)	85	70	11(n=4)	125	110	8	28.3(27.3)	45°	45°	3.5
063	36	8	50	82(112)	10	6	M8x14(n=8)	150	115	11(n=4)	180	142	8	28.3(31.3)	45°	45°	6.2
075	40	10	60	111	13	6	M8x14(n=8)	165	130	14(n=4)	200	170	8	31.3(38.3)	45°	45°	9
090	45	11	70	111	13	6	M10x18(n=8)	175	152	14(n=4)	210	200	10	38.3(41.3)	45°	45°	13
110	50	14	85	131	15	6	M10x18(n=8)	230	170	14(n=8)	280	260	12	45.3	45°	45°	35
130	60	15	100	140	15	6	M12x21(n=8)	255	180	16(n=6)	320	290	14	48.8	45°	22.5°	48
150	72.5	18	128	155	15	7	M12x21(n=8)	255	210	16(n=8)	320	290	14	53.8	22.5°	22.5°	84

RV 性能参数(n1 = 1400r/min)

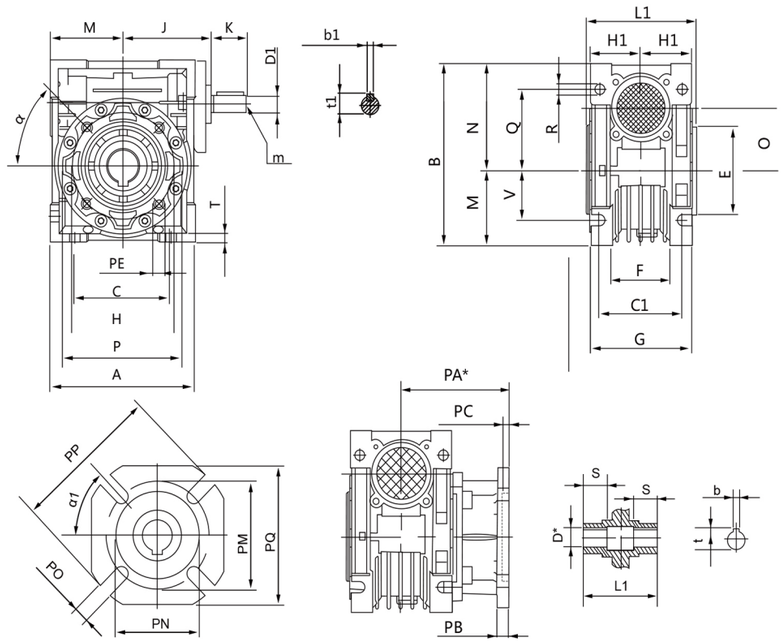

*某些型号的出力孔孔径及出力法兰长度有两种， 若需（ ）里的尺寸需另外注明

RVL	A	B	C	C1	D(h7)	D1(j7)	E(h8)	F	G	H	H1	J	K	L1	M	N	0	P	Q	R
030	80	97	54	44	14	9	55	32	56	65	29	51	20	63	40	57	30	75	44	6.5
040	100	121.5	70	60	18(19)	11	60	43	71	75	36.5	60	23	78	50	71.5	40	87	55	6.5
050	120	144	80	70	25(24)	14	70	49	85	85	43.5	74	30	92	60	84	50	100	64	8.5
063	144	174	100	85	25(28)	19	80	67	103	95	53	90	40	112	72	102	63	110	80	8.5
075	172	205	120	90	28(35)	24	95	72	112	115	57	105	50	120	86	119	75	140	93	11
090	206	238	140	100	35(38)	24	110	74	130	130	67	125	50	140	103	135	90	160	102	13
110	252.5	295	170	115	42	28	130	-	144	165	74	142	60	155	127.5	167.5	110	200	125	14
130	292.5	335	200	120	45	30	180	-	155	215	81	162	80	170	147.5	187.5	130	250	140	16
150	340	400	240	145	50	35	180	-	185	215	96	210	80	200	170	230	150	-	180	16

RVL	S	T	V	PA	PB	PC	PE	PM	PN(H8)	PO	PP	PQ	b	b1	t	t1	m	α	α1	Kg
030	21	5.5	27	54.5	6	4	M6x11(n=4)	68	50	6.5(n=4)	80	70	5	3	16.3	10.2		0°	45°	1.2
040	26	6.5	35	67(97)	7	4	M6x8(n=4)	75	60	9(n=4)	110	95	6	4	20.8(21.8)	12.5		45°	45°	2.3
050	30	7	40	90(120)	9	5	M8x10(n=4)	85	70	11(n=4)	125	110	8	5	28.3(27.3)	16.0	M6	45°	45°	3.5
063	36	8	50	82(112)	10	6	M8x14(n=8)	150	115	11(n=4)	180	142	8	6	28.3(31.3)	21.5	M6	45°	45°	6.2
075	40	10	60	111	13	6	M8x14(n=8)	165	130	14(n=4)	200	170	8	8	31.3(38.3)	27.0	M8	45°	45°	9
090	45	11	70	111	13	6	M10x18(n=8)	175	152	14(n=4)	210	200	10	8	38.3(41.3)	27.0	M8	45°	45°	13
110	50	14	85	131	15	6	M10x18(n=8)	230	170	14(n=4)	280	260	12	8	45.3	31.0	M10	45°	45°	35
130	60	15	100	140	15	6	M12x21(n=8)	255	180	16(n=4)	320	290	14	8	48.8	33.0	M10	45°	22.5°	48
150	72.5	18	128	155	15	7	M12x21(n=8)	255	210	16(n=4)	320	290	14	10	53.8	38	M12	45°	22.5°	84

RVD减速机的电机配合接口

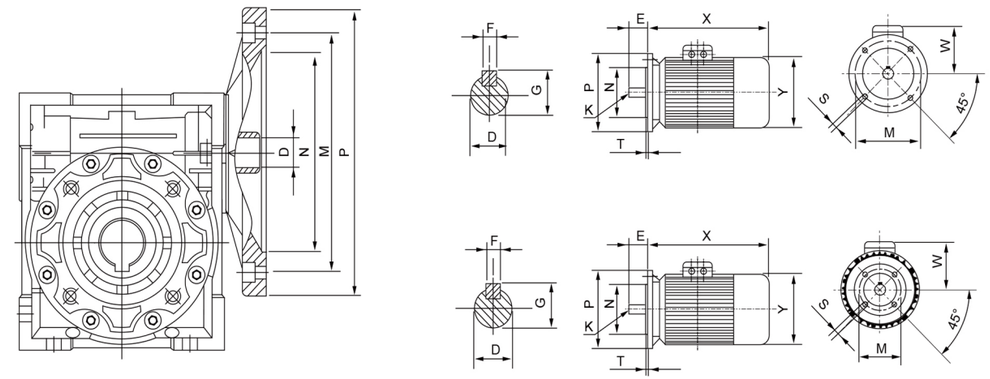

型号		RV030		RV040				RV050			RV063			RV075				RV090				RV110				RV130/RV150			
		Y56	Y63	Y56	Y63	Y71	Y80	Y63	Y71	Y80	Y71	Y80	Y90	Y80	Y90	Y100	Y112	Y80	Y90	Y100	Y112	Y90	Y100	Y112	Y132	Y90	Y100	Y112	Y132
N	B5	80	95	80	95	110	130	95	110	130	110	130	130	130	130	180	180	130	130	180	180	130	180	180	230	130	180	180	230
	B14	50	60	-	60	70	80	-	70	80	70	80	95	80	95	110	110	80	95	110	110	-	-	-	-	-	-	-	-
M	B5	100	115	100	115	130	165	115	130	165	130	165	165	165	165	215	215	165	165	215	215	165	215	215	265	165	215	215	265
	B14	65	75	.	75	85	100	-	85	100	85	100	115	100	115	130	130	100	115	130	130	-	-	-	-	-	-	-	-
P	B5	120	140	120	140	160	200	140	160	200	160	200	200	200	200	250	250	200	200	250	250	200	250	250	300	200	250	250	300
	B14	80	90	-	90	105	120	-	105	120	105	120	140	1230	140	160	160	120	140	160	160	-	-	-	-	-	-	-	-

B5

机座号	功率	D	E	F	G	K	X	M	N	P	S	T	W	Y
Y56	0.09	9	20	3	10.2	-	177	100	80	120	7	2.5	93	117
Y63	0.18	11	23	4	12.5	-	198	115	95	140	9	3	95	120
Y71	0.37	14	30	5	16	-	210	130	110	160	10	3.5	108	139
Y80	0.75	19	40	6	21.5	-	245	165	130	200	12	3.5	118	155
Y90S	1.1	24	50	8	27	-	260	165	130	200	12	3.5	128	175
Y90L	1.5	24	50	8	27	-	285	165	130	200	12	3.5	128	175
Y100L	2.2	28	60	8	31	-	310	215	180	250	15	4	138	195

B14

机座号	功率	D	E	F	G	K	X	M	N	P	S	T	W	Y
Y56	0.09	9	20	3	10.2	-	177	65	50	80	M5	2.5	93	117
Y63	0.18	11	23	4	12.5	-	198	75	60	90	M5	3	95	120
Y71	0.37	14	30	5	16	-	210	85	70	105	M6	3	108	139
Y80	0.75	19	40	6	21.5	-	245	100	80	120	M6	3.5	118	155
Y90S	1.1	24	50	8	27	-	260	115	95	140	M8	3.5	128	175
Y90L	1.5	24	50	8	27	-	285	115	95	140	M8	3.5	128	175
Y100L	2.2	28	60	8	31	-	310	130	110	160	M8	3.5	138	195

减速机出力轴的许可径向加载力(N)

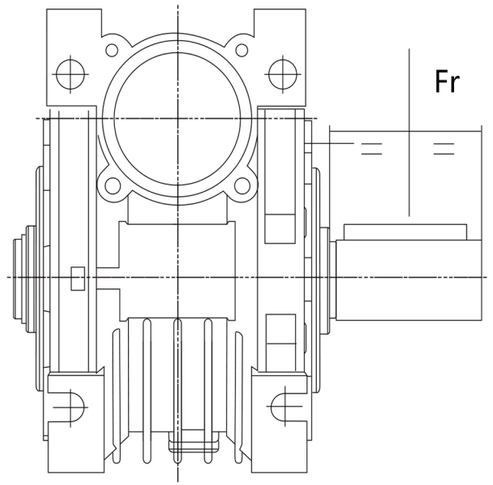

i	n_2	RV030	RV040	RV050	RV063	RV075	RV090	RV110	RV130	RV150
7.5	186	691	1325	1829	2378	2799	3098	3908	5112	6000
10	140	758	1454	2007	2609	3072	3400	4288	5610	6210
15	94	868	1665	2298	2988	3518	3893	4910	6424	6700
20	70	954	1829	2525	3283	3865	4277	5395	7057	7800
25	56	1033	1981	2735	3556	4187	4633	5844	7645	8000
30	47	1088	2087	2881	3745	4410	4880	6155	8052	8400
40	35	1204	2309	3188	4145	4880	5401	6812	8912	9520
50	28	1296	2485	3431	4461	5252	5812	7331	9590	10240
60	24	1381	2649	3658	4756	5599	6296	7815	10224	10900
80	18	1516	2907	4014	5218	6144	6799	8576	11219	11906
100	14	1638	3142	4338	5639	6639	7348	9268	12124	13007

表中的数值为作用于出力轴中点的许可加载力。
当减速机为双出轴时，折算到轴端的径向合力不能超过表中规定的数值。
当径向力和轴向力同时施加时，最大许可的轴向推力为径向力的1/5。

蜗杆双输入尺寸

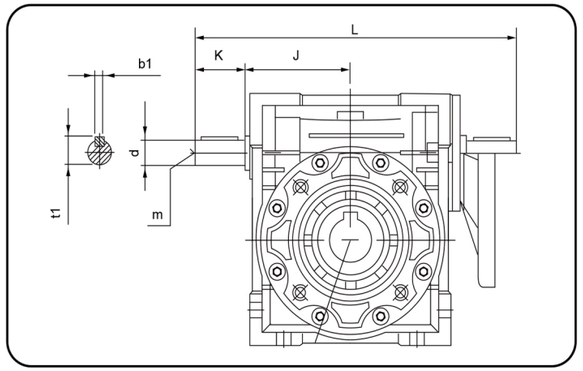

	J	d(j6)	K	L	m	b1	t1
030	45	9	20	136	-	3	10.2
040	53	11	23	165	-	4	12.5
050	64	14	30	198	M6	5	16
063	75	19	40	245	M6	6	21.5
075	90	24	50	295	M8	8	27
090	108	24	50	333	M8	8	27
110	135	28	60	397	M10	8	31
130	155	30	80	477	M10	8	33
150	175	35	80	530	M12	10	38

蜗轮输出轴尺寸

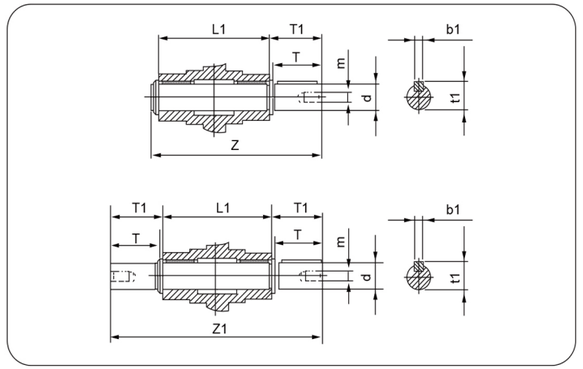

	d(h6)	T	T1	L1	Z	Z1	m	b1	t1
030	14	30	32.5	63	102	128	M6	5	16
040	18	40	43	78	128	164	M6	6	20.5
050	25	50	53.5	92	153	199	M10	8	28
063	25	50	53.5	112	173	219	M10	8	28
075	28	60	63.5	120	192	247	M10	8	31
090	35	80	84.5	140	234	309	M12	10	38
110	42	80	84.5	155	249	324	M16	12	45
130	45	80	85	170	265	340	M16	14	48.5
150	50	82	87	200	297	374	M16	14	53.5

扭力臂尺寸

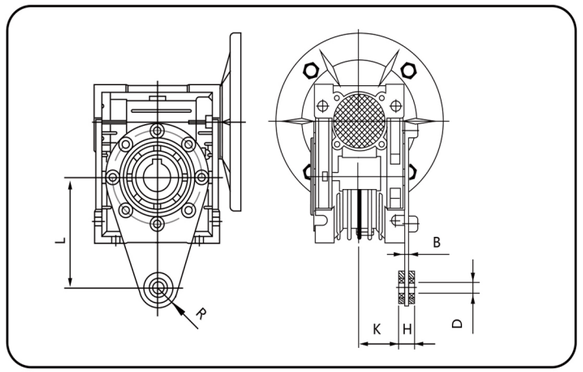

	L	H	K	D	R	B
030	85	14	24	8	15	4
040	100	14	31.5	10	18	4
050	100	14	38.5	10	18	4
063	150	14	49	10	18	6
075	200	25	47.5	20	30	6
090	200	25	57.5	20	30	6
110	250	30	62	25	35	6
130	250	30	69	25	35	6
150	250	30	84	25	35	8

E-P系列前置斜齿轮减速器 Prestage helical gearde units (E-PC)

产品概述 Summary

PC前置斜齿轮减速器是一种模块形式结构的产品，它可以与任何一种带有PAM输入法兰孔输入的减速器组合，前置减速装置与马达组合以B14方式输出。该装置不能单独使用，只有与减速器配套使用。

The PC construction is modular and therefore it can be as a separate unit mounted on any type of fited geared motor (PAM) Fitting the pre–stage helical module on the main reduction unit is easily done as for ary motor of typeB14. The prestage unit cannot be used by itself, but only coupled with anothef reduction unit.

型号标记 Model & mark

E-PC 071

- 071 — 机座号Frame size
- E-PC — 斜齿轮减速器代号Helical Pre-stage unit

E-PC-E-RV组合尺寸表 E-PC-E-RV Combination dimension sheet

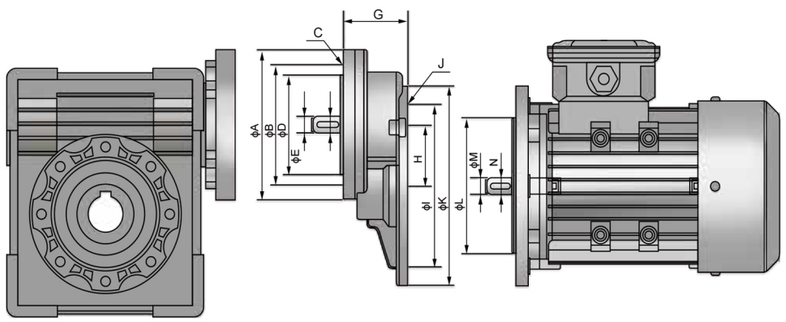

规格 Spec.	输出端 Output shaft							G	H	输入端 Input shaft						
	法兰 Flange	A	B	C	D	E	F			法兰 Flange	I	J	K	L	M	N
PC63	71B14	105	85	M6	70	11	4	47	43	63B5	115	ϕ9	140	95	11	4
PC71	80B14	120	100	M6	80	14	5	57	54	71B5	130	ϕ9	160	110	14	5
PC80	100B14	160	130	M8	110	19	6	74	66	80B5	165	ϕ11	200	130	19	6
PC90	100B14	160	130	M8	110	24	8	74	66	90B5	165	ϕ11	200	130	24	8

E-PC-E-RV基本配置/ E-PC-E-RV Per-disposition

	i	PC063	PC071	PC080	PC090
		i=2.76	i=2.76	i=2.8	i=2.45
E-RV040	25				
	30				
	40				
	50				
	60				
	80				
	100				
E-RV050	25				
	30				
	40				
	50				
	60				
	80				
	100				
E-RV063	25				
	30				
	40				
	50				
	60				
	80				
	100				
E-RV075	25				
	30				
	40				
	50				
	60				
	80				
	100				
E-RV090	25				
	30				
	40				
	50				
	60				
	80				
	100				
E-RV110	25				
	30				
	40				
	50				
	60				
	80				
	100				
E-RV130	25				
	30				
	40				
	50				
	60				
	80				
	100				

E-UDL 无极变速器 E-UDL Stepless speed variator

产品概述 Summary

E-UDL-B5

无线变速器简介 Brief introdution to stepless speed variator

E-UDL系列无级变速器的设计，融合了国内外的先进技术，产品有以下主要特点：
1、调速精度高：达0.5-1转。
2、变速范围大，输出速比可在1： 1.4至1:7之间变化；
3、强度高，寿命长。
4、调速方便。
5、可连续工作运转，且可正反方向运转，运转平稳，性能稳定，噪音低。
6、全密封，对环境要求低。
7、机构紧凑，体积小。
8、采用优质铝合金压铸成型，外形美观，重量轻，永不生锈。
9、适应性好。E-UDL系列无级变速器可与各种减速机组合，实现低速无级变速。
E-UDL系列无级变速器可广泛用于食品、包装、化工、制药、塑料、造纸、机床、交通以及各种需调速的自动生产线，输送 装配流水线，是您机器上理想的伙伴。

The design of E-UDL series stepless speed variator compromises the advaned technology both at home and abroad. The products include the following main characteristics:
1、High speed-regulating precision : up to 0.5-1 rotation.
2、Large speed-changing range: The speed ratio ranges from 1:1.4 to 1:7 freely.
3、High in strength and long in service life.
4、Convenient to regulate the speed.
5、Continuous in running , front-to-back in running direction , smooth in driving , stable in performance and low in noise.
6、Full in sealing and suitable for any environment.
7、Compact in structure and small in volume.
8、Made in high-quality aluminium alloy diecast into forming , good-looking in appearance , light in weight and it never gets rusty.
9、Good in adaptation: E-UDL series stepless speed variators can be combined with all kinds of speed reducers, as to achieve lowstepless speed-changing.
E-UDL series stepless speed variators are widely used for foodstuffs, ceramics, packing, chemicals, pharmacy, plastics , papermaking, machine-tools, communications, and all kinds of automatic lines, pipelines and assembly lines which need speed□regulation, it is a good companion for your production.

结构 Structure

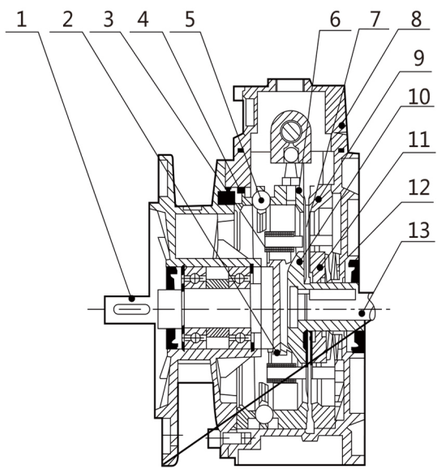

1、输出轴	1、Output shaft
2、行星架	2、Planet carrier
3、滑块	3、Friction bearing-planet disk
4、调整轨	4、Cam ring
5、钢珠环	5、Ball ring
6、滑动轨	6、Adjustable annulus ring
7、行星轮	7、Planet disk
8、操作盒	8、Control cover
9、固定轨	9、Fixed annulus ring
10、太阳轮	10、Fixed sun race
11、太阳轮片	11、Adjustable sun race
12、蝶形弹簧	12、Belleville spring
13、电机轴	13、Motor shaft

E-UDL 型号标记 E-UDL model mark

E-UD - L - 0.75 B5 B5
① ② ③ ④ ⑤

①	无线变速器代号	Code of step less speed variator
②	1) L铝合金机壳 2) 不标注时为铸铁机壳	1)L:Aluminium alloy casing 2)No mark means iron casting
③	电机功率	Motor power
④	1) B3脚底安装机型 2) B5法兰安装机型	1)B3:Foot-mounted model 2)B5:Flange-mounted model
⑤	安装方位代号	Code of installation position

E-UD L系列无级变速器性能参数 Performance table for E-UDL series speed variator

N1=1400 r/min

B	型号Model	I	N2[r/min]	M2[Nm]
0.18KW	E-UDL0.18	1.6-8.2	880-170	1.5-3
0.37KW	E-UDL0.37	1.4-7	1000-200	3-6
0.55KW	E-UDL0.55	1.4-7	1000-200	4-8
0.75KW	E-UDL0.75	1.4-7	1000-200	6-12
1.1KW	E-UD1.1	1.4-7	1000-200	9-18
1.5KW	E-UD1.5	1.4-7	1000-200	12-24
2.2KW	E-UD2.2	1.4-7	1000-200	18-36
3.0KW	E-UD3.0	1.4-7	1000-200	24-48
4.0KW	E-UD4.0	1.4-7	1000-200	32-64
5.5KW	E-UD5.5	1.4-7	1000-200	45-90
7.5KW	E-UD7.5	1.4-7	1000-200	59-118

安装方位图 Installation position diagram

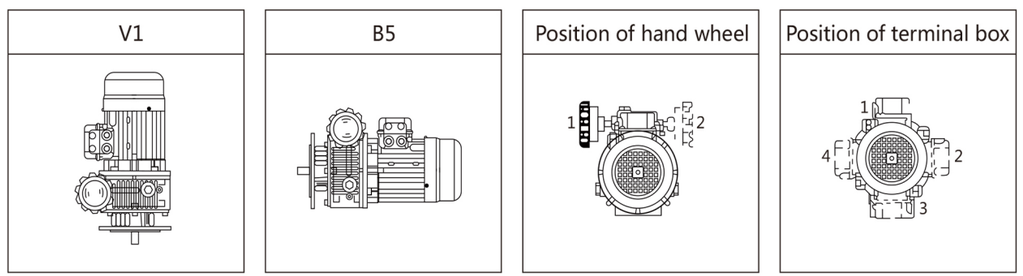

•如果对接线盒位置有特殊要求，请在下单时如上图所示来指定接线盒安装方位，否则接线盒的位置按标准1形式提供。
•如没有特殊要求，一般按出厂的标准位置B3或B5形式提供。
•如需要特殊的位置，请与我们技术服务人员联系。

• For special requirements,orders must specify the position of the terminal box with reference to the diagram. Unless otherwise specified the terminal box , the position of that will be mounted as shown in the diagram for the mounting position.
• Unless specified otherwise , the standard positions are B3 or B5.
• For positions not envisaged , it is necessary to call our Technical Service.

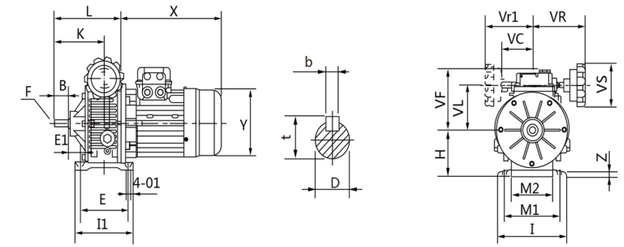

	B	Dp	E	E1	H	I	11	K	L	M1	M2	01	VC	VF	VL	VR	VR1	VS	B	F	T	X	Y	Z
E-UDL0.18B3	23	11	105	18	80	145	120	88	136	110	71	09	71	111	78	110	110	85	4	-	12.5	200	120	10
E-UDL0.37B3	30	14	104	20	93	149	125	104	140	120	96	09	71	123	90	110	110	85	5	M6	16	227	141	10
E-UDL0.75B3	40	19	125	26	113	190	150	126	179	160	135	11	79	140	107	120	120	110	6	M6	21.5	268	160	15
E-UD1.1B3	40	24	105	35	100	207	130	136	187	160	115	13	-	124	102	150	-	110	8	M8	27	265	195	15
E-UD1.5B3	50	30	115	54	123	241	150	165	238	190	143	13	-	144	122	150	-	110	8	M8	27	290	195	18
E-UD2.2B3	60	30	230	25	150	300	270	191	268	245	190	14	-	188	150	150	-	110	8	M8	33	320	215	25
E-UD3.0B3	60	30	230	25	150	300	270	191	268	245	190	14	-	188	150	150	-	110	8	M8	33	320	215	25
E-UD4.0B3	60	30	230	25	150	300	270	191	268	245	190	14	-	188	150	150	-	110	8	M8	33	340	240	25
E-UD5.5B3	70	35	250	33	200	365	290	201	319	315	245	18	-	-	192	192	-	110	10	M10	38	395	275	30
E-UD7.5B3	70	35	250	33	200	365	290	201	319	315	245	18	-	-	192	192		110	10	M10	38	435	275	30

B5型（Model）

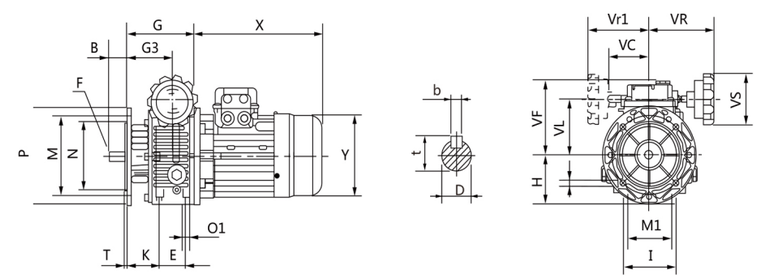

	B	Dp	E	G	G3	H	I	M	M1	N	D	D1	P	T	K	VC	VF	VL	VR	Vr1	VS	B	F	T	X	Y
E-UDL0.18B3	23	11	50	113	64.5	70	72	115	60	95	9	M6	140	3.5	46	71	111	78	110	110	85	4	-	13	200	120
E-UDL0.37B3	30	14	40	110	74	80	90	130	77	110	9	M8	160	3.5	53	71	123	90	100	110	85	5	M6	16	227	141
E-UDL0.75B3	40	19	58	139	85.5	100	98	165	84	130	11	M8	200	3.5	60	79	140	107	120	120	110	6	M6	22	268	160
E-UD1.1B3	40	24	-	147	95	98	207	165	-	130	11	-	200	3.5	-	-	124	102	150	-	110	8	M8	27	265	195
E-UD1.5B3	50	24	-	188	115	126	241	165	-	130	11	-	200	3.5	-	-	144	122	150	-	110	8	M8	27	290	195
E-UD2.2B3	60	30	-	208	131	150	270	165	-	230	15	-	300	4	-	-	188	150	160	-	100	8	M8	33	320	215
E-UD3.0B3	60	30	-	208	131	150	270	265	-	230	15	-	300	4	-	-	188	150	160	-	100	8	M8	33	320	215
E-UD4.0B3	60	30	-	208	131	150	270	265	-	230	15	-	300	4	-	-	188	150	160	-	110	8	M8	33	320	240
E-UD5.5B3	70	35	-	244	131	200	-	300	-	250	19	-	350	5	-	-	-	192	194	-	110	10	M10	38	395	275
E-UD7.5B3	70	35	-	244	131	200	-	300	-	250	19	-	350	5	-	-	-	192	194	-	110	10	M10	38	435	275

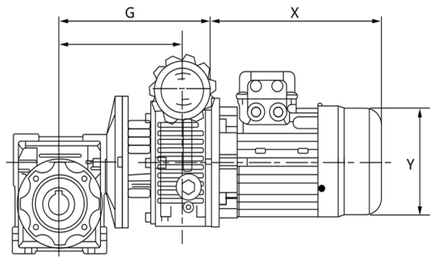

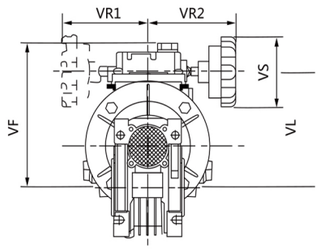

Model	G	G3	VF	VL	VS	VR	VR1	机座号4P Base No.4P n1=1400r/min	X	Y
E-UDL0.18T-RV040	183	135	151	118	85	110	110	63	200	120
E-UDL0.18-E-RV050	193	145	161	128	85	110	110			
E-UDL0.37-E-RV050	190	154	173	140	85	110	110	71	227	141
E-UDL0.37-E-RV063	205	169	186	153	85	110	110			
E-UDL0.55-E-RV063	234	181	203	170	110	120	120	80	268	160
E-UDL0.75—E-RV063	234	181	203	170	110	120	120			
E-UDL0.37-E-RV0.75	223	187	198	165	85	110	110	71	227	141
E-UDL0.55—E-RV075	252	198	215	182	110	120	120	80	268	160
E-UDL0.75—E-RV075	252	198	215	182	110	120	120			
E-UD1.1-E-RV075	259.5	207.5	199	177	110	150	-	90S	265	195
E-UD1.5—E-RV075	300.5	227.5	219	197	110	150	-	90L	290	195
E-UDL0.55—E-RV090	269	215	230	197	110	120	120	80	268	160
E-UDL0.75-E-RV090	269	215	230	197	110	120	120			
E-UD1.1—E-RV090	276.5	224.5	214	192	110	150	-	90S	265	195
E-UD1.5-E-RV090	317.5	244.5	234	212	110	150	-	90L	290	195
E-UD1.1—E-RV110	307	255	234	212	110	120	-	90S	265	195
E-UD1.5—E-RV110	348	275	254	232	110	150	-	90L	290	195
E-UD2.2—E-RV110	368	291	298	260	110	160	-	100L	320	215
E-UD3.0-E-RV110	368	291	298	260	110	160	-			
E-UD4.0—E-RV110	368	291	298	260	110	160	-	112M	340	240
E-UD1.5-E-RV130	368	295	274	252	110	150	-	90L	290	195
E-UD2.2—E-RV130	388	311	318	280	110	160	-			
E-UD3.0—E-RV130	388	311	318	280	110	160	-	100L	320	215
E-UD4.0—E-RV130	388	311	318	280	110	160	-	112M	340	240

E-UDL…-E-RC…安装方位图 E-UDL -E-RV mounted position

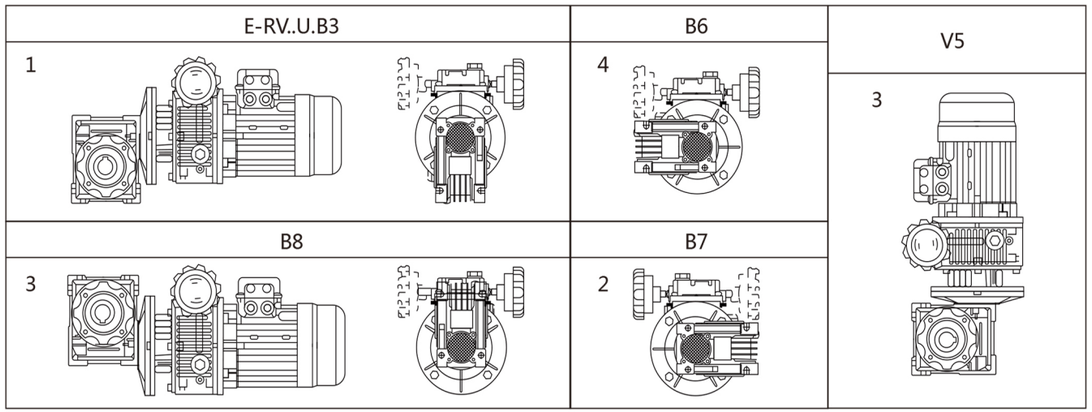

使用与保养 Operation & Maintenance

1、轴伸形式全部圆柱形、按《圆柱形轴伸》GB1569-1990选定，键联接按《普通平键》GB1095-2003选定。

2、联轴器与电动机联接时应使轴线保持同心、安装误差不应大于所用联轴器的允许误差值。

3、输出轴装联轴器或带轮时，用轴端螺孔压入，或加热装配，严禁锤击!

4、机械无级变速器不宜用于可能超负荷或堵转使用场合。

5、调速应在运转中进行，严禁停车转动调速手轮。

6、操作盒下的两端调速限位螺钉已调整好，请勿再动!

7、本机不宜工作在高于40℃的环境中，温升不得高于45℃。关于本机的温升，请看下面介绍：

变速器采用四极电机时，此时部件在跑合（空车运转）开始时，温度高于正常工作的环境温度约40℃-50℃。跑合60-80小时后，温升逐渐下降，此后温度高于环境20℃，并保持稳定的温升。跑合时高的温升影响正常允许的工作条件，但对部件的使用寿命并无有害影响。

8、变速器采用润湿油油浴润滑。润滑油牌号为UBb-3x，使用前请检查油位。

9、出厂前润滑油已加入，首次使用2000小时后应更换润滑油，以后每隔5000小时换一次油。

10、变速器内润滑油应保持在油标的三分之二高度，用户应经常检查油位高度，严禁润滑不良的情况下使用，操作盒上透气螺母出厂时为防止搬运中漏油已旋紧，运转时须松开，严禁未松开使用。

1、The shapes of shaft extension are all cylindrical.It is subject to GB 1569-1990 Cylindricalshaftextension.The key joint refers to GE1095-2003 Ordinary flat key:

2、The shaft lines should be kept concentric when thecoupling is connected with a motor.The instalation error should be no more than the tolerance value of the coupling.

3、When the output shaft is installed with the coupling or belt wheel, they should be pressed into the screw hole on shaft end or assembled by heating.No hammering on it.

4、The mechinal stepless speed variator is not used in such an occasion where overload or running-blockage happene to occur.

5、Speed-regulation should be effected in running.Do not turn the hand wheel of speed-regulation when the machine stops!

6、The limit screws of speed-regulation on two ends under the operating box are well adjusted,Please don't touch them!

7、This set is not suited to work in the environment over 40 temperature,especially no more than 45 temperature when the temperature rises. In regard to its temperature rise, please read the explanation as follows.

If a 4-pole motor is used for the speed variatcr,the temperature under running-in(empty running)is 40-50temperature higher than that of normal working environment. After running-in up to 60-80 hours, the temperature rise will go down gradually. From that time on,it is 20 temperature higher than of environment; and the temperatuer will keep on rising stably. The high temperature rise in running will affect normal permissive working condition, but it won't bring any bad effects to the service life of parts.

8、The liquid lubricating oil is used for the speed variator.Its trade mark is Ub-3x,Please check up the oil level before use.

9、The machine is filled with lubricating oil before leaving factory.When it starts to work up to 2000 hours for the first time,its lubricating oil should be replaced, changing the lubricating oil every 5000 hours later.

10、The lubricating oillevelinside the speed variator should be kept at the height of tow-third in the oil scale Users should usually check the height of oil level.It is strictly prohibited to operate it when short of lubricating oil. The air screw nut on the operating box is screwed up for preventing from oil leakage in moving before leaving factory.It should be loosed when it starts to run. It is strictly forbidden to use it before loosing!